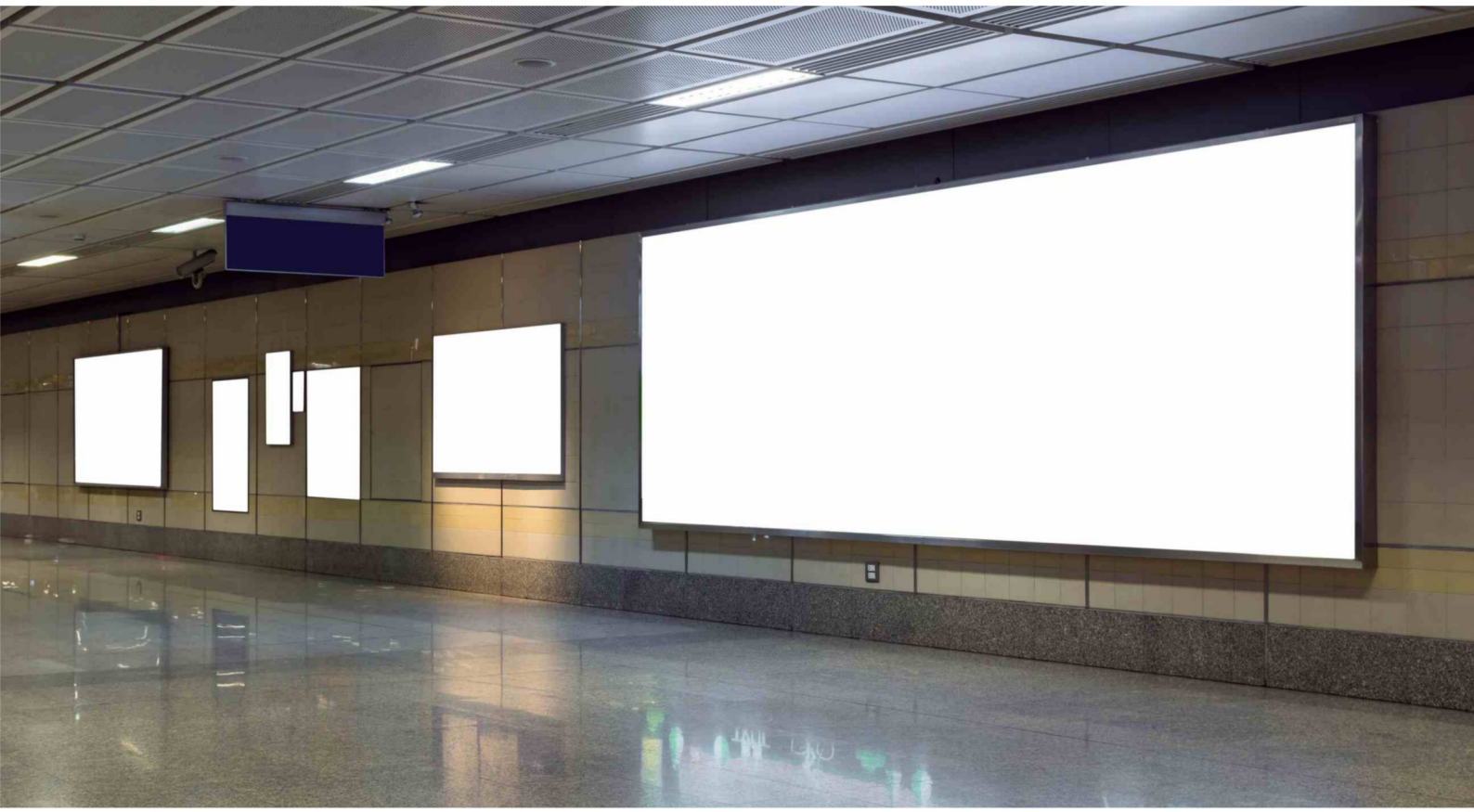

| | | | | | | | | | |
|---|---|---|---|---|---|---|---|---|---|
| 25 mm Single Side Slim 36 | 25 mm Double Side Slim 37 | 25 mm Single Side 38 | 25 mm Double Side 39 | 30 mm Single Side 40 | 30 mm Double Side 41 | 35 mm Single Side 42 | 35 mm Double Side 43 | 46 mm Single Side 44 | 46 mm Double Side 45 |

| | | | | | | | | | |
|---|---|---|---|---|---|---|---|---|---|
| Magnet LED Frame Single Side 46 | Magnet LED Frame Double Side 47 | Magnet LED Stand 48 | Crystal LED Cable Displays 49 | Crystal LED Frame Single Side 50 | Crystal LED Frame Double Side 51 | Backlit Slim Light Box 52 | Classic Light Box 53 | Delta Light Box 54 | Totem 55 |

| | | | | | | |
|---|---|---|---|---|---|---|
| Magnetic LED Infoboard 56 | Magnetic LED Menuboard 57 | Magnetic Curve LED Infoboard 58 | Magnetic Curve LED Menuboard 59 | LED Infoboard 60 | LED Menuboard 61 | LED Flat Panel 62 |

# Slim Led Frame - 25 mm Single Sided
## *Slim LED Leuchtrahmen - 25 mm Einseitig*

**Indoor**
*Innenbereich*

* Slim design
* 25 mm silver anodized profile
* Depth 21 mm
* Working voltage 12V
* Mitred corners only
* CE listed electrical components
* Laser dot system acrylic sheet for perfect lighting
* Direct cable output-without on/off button

** Flach Design für Led Leuchtrahmen*
** 25 mm silbern eloxierter Klapprahmen*
** 21 mm Tiefe*
** Betriebsspannung 12V*
** Ecken auf Gehrung*
** CE-zertifiziert elektrische Komponenten*
** Optionelle Aufhängung*
** Acrylplatte mit der Laser-Punkt-System für perfekte Beleuchtung*
** Direkt Kabelausgang ohne An/Ausschalter*

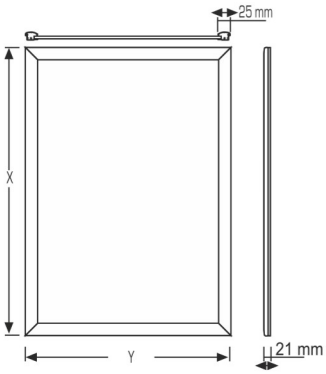

EXTRUSION: Silver color (anodized) aluminium

FRAME PROFILE: 25 mm

| ITEM CODE | INSERT SIZE | ILLUMINATION | VISIBLE AREA | EXTERNAL SIZE |
|---|---|---|---|---|
| SINGLE SIDE | | | | |
| LLB S EL 25 021030 | (A4) 210 x 297 mm | 3200-4200 LUX | 191 x 278 mm | 261 x 348 mm |
| LLB S EL 25 030042 | (A3) 297 x 420 mm | 3000-4000 LUX | 278 x 401 mm | 348 x 471 mm |
| LLB S EL 25 035050 | (B3) 350 x 500 mm | 2900-3800 LUX | 331 x 481 mm | 401 x 551 mm |
| LLB S EL 25 042060 | (A2) 420 x 594 mm | 2800-3600 LUX | 401 x 575 mm | 471 x 675 mm |
| LLB S EL 25 050070 | (B2) 500 x 700 mm | 2600-3400 LUX | 481 x 681 mm | 551 x 751 mm |
| LLB S EL 25 060084 | (A1) 594 x 841 mm | 2200-3000 LUX | 575 x 822 mm | 645 x 892 mm |
| LLB S EL 25 070100 | (B1) 700 x 1000 mm | 1800-2300 LUX | 681 x 981 mm | 751 x 1051 mm |

# Slim Led Frame - 25 mm Double Sided
## *Slim LED Leuchtrahmen - 25 mm Doppelseitig*

* New design
* 25 mm silver anodized profile
* Depth 31 mm
* Working voltage 12V.
* Mitred corners only
* CE listed electrical components
* Laser dot system acrylic sheet for perfect lighting
* Direct cable output-without on/off button

** Neues Design*
** 25 mm silbern eloxierter Klapprahmen*
** Flach, 31 mm Tiefe*
** Betriebsspannung 12V*
** Ecken auf Gehrung*
** CE-zertifiziert elektrische Komponenten*
** Optionelle Aufhängung*
** Acrylplatte mit der Laser-Punkt-System für perfekte Beleuchtung*
** Direkt Kabelausgang ohne An/Ausschalter*

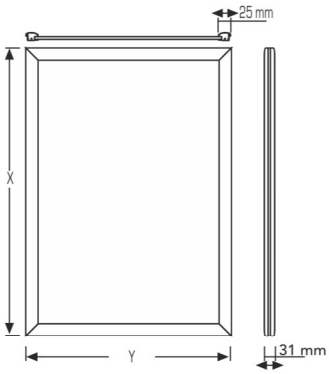

EXTRUSION: Silver color (anodized) aluminium
FRAME PROFILE: 25 mm

| ITEM CODE | INSERT SIZE | ILLUMINATION | VISIBLE AREA | EXTERNAL SIZE |
|---|---|---|---|---|
| DOUBLE SIDE | | | | |
| LLB D EL 25 021030 | (A4) 210 x 297 mm | 3200-4200 LUX | 191 x 278 mm | 261 x 348 mm |
| LLB D EL 25 030042 | (A3) 297 x 420 mm | 3000-4000 LUX | 278 x 401 mm | 348 x 471 mm |
| LLB D EL 25 035050 | (B3) 350 x 500 mm | 2900-3800 LUX | 331 x 481 mm | 401 x 551 mm |
| LLB D EL 25 042060 | (A2) 420 x 594 mm | 2800-3600 LUX | 401 x 575 mm | 471 x 675 mm |
| LLB D EL 25 050070 | (B2) 500 x 700 mm | 2600-3400 LUX | 481 x 681 mm | 551 x 751 mm |
| LLB D EL 25 060084 | (A1) 594 x 841 mm | 2200-3000 LUX | 575 x 822 mm | 645 x 892 mm |
| LLB D EL 25 070100 | (B1) 700 x 1000 mm | 1800-2300 LUX | 681 x 981 mm | 751 x 1051 mm |

# Led Frame - 25 mm Single Sided
## *LED Leuchtrahmen - 25 mm Einseitig*

**Indoor**
*Innenbereich*

* Ideal design
* 25 mm silver anodized profile
* Depth 23 mm
* Working voltage 12V
* Mitred corners only
* CE listed electrical components
* Optional hanging
* On/Off button
* Laser dot system acrylic sheet for perfect lighting

** Bestes Design für Led Leuchtrahmen*
** 25 mm silbern eloxierter Klapprahmen*
** Flach, 23 mm Tiefe*
** Betriebsspannung 12V*
** Ecken auf Gehrung*
** CE-zertifiziert elektrische Komponenten*
** Optionelle Aufhängung*
** An/Aus Schalter*
** Acrylplatte mit der Laser-Punkt-System für perfekte Beleuchtung*

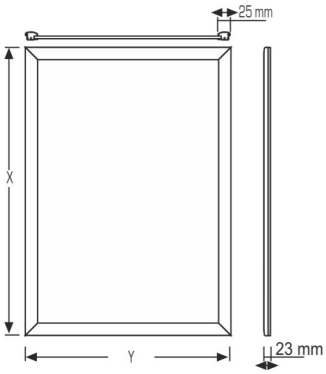

EXTRUSION: Silver color (anodized) aluminium
FRAME PROFILE: 25 mm

| ITEM CODE | INSERT SIZE | ILLUMINATION | VISIBLE AREA | EXTERNAL SIZE |
|---|---|---|---|---|
| SINGLE SIDE | | | | |
| LLB S 25 021030 | (A4) 210 x 297 mm | 3200-4200 LUX | 191 x 278 mm | 261 x 348 mm |
| LLB S 25 030042 | (A3) 297 x 420 mm | 3000-4000 LUX | 278 x 401 mm | 348 x 471 mm |
| LLB S 25 035050 | (B3) 350 x 500 mm | 2900-3800 LUX | 331 x 481 mm | 401 x 551 mm |
| LLB S 25 042060 | (A2) 420 x 594 mm | 2800-3600 LUX | 401 x 575 mm | 471 x 675 mm |
| LLB S 25 050070 | (B2) 500 x 700 mm | 2600-3400 LUX | 481 x 681 mm | 551 x 751 mm |
| LLB S 25 060084 | (A1) 594 x 841 mm | 2200-3000 LUX | 575 x 822 mm | 645 x 892 mm |
| LLB S 25 070100 | (B1) 700 x 1000 mm | 1800-2300 LUX | 681 x 981 mm | 751 x 1051 mm |

# Led Frame - 25 mm Double Sided
## *LED Leuchtrahmen - 25 mm Doppelseitig*

* New design
* 25 mm silver anodized profile
* Depth 33 mm
* Working voltage 12V.
* Mitred corners only
* CE listed electrical components
* On/Off button
* Laser dot system acrylic sheet for perfect lighting

** Neues Design*
** 25 mm silbern eloxierter Klapprahmen*
** Flach, 33 mm Tiefe*
** Betriebsspannung 12V*
** Ecken auf Gehrung*
** CE-zertifiziert elektrische Komponenten*
** Optionelle Aufhängung*
** An/Aus Schalter*
** Acrylplatte mit der Laser-Punkt-System für perfekte Beleuchtung*

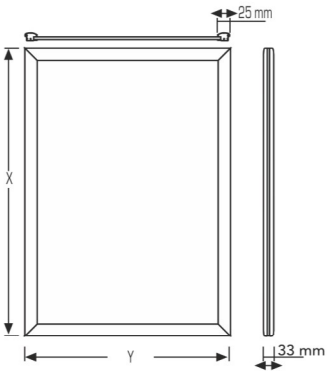

EXTRUSION: Silver color (anodized) aluminium
FRAME PROFILE: 25 mm

| ITEM CODE | INSERT SIZE | ILLUMINATION | VISIBLE AREA | EXTERNAL SIZE |
|---|---|---|---|---|
| DOUBLE SIDE | | | | |
| LLB D 25 021030 | (A4) 210 x 297 mm | 3200-4200 LUX | 191 x 278 mm | 261 x 348 mm |
| LLB D 25 030042 | (A3) 297 x 420 mm | 3000-4000 LUX | 278 x 401 mm | 348 x 471 mm |
| LLB D 25 035050 | (B3) 350 x 500 mm | 2900-3800 LUX | 331 x 481 mm | 401 x 551 mm |
| LLB D 25 042060 | (A2) 420 x 594 mm | 2800-3600 LUX | 401 x 575 mm | 471 x 675 mm |
| LLB D 25 050070 | (B2) 500 x 700 mm | 2600-3400 LUX | 481 x 681 mm | 551 x 751 mm |
| LLB D 25 060084 | (A1) 594 x 841 mm | 2200-3000 LUX | 575 x 822 mm | 645 x 892 mm |
| LLB D 25 070100 | (B1) 700 x 1000 mm | 1800-2300 LUX | 681 x 981 mm | 751 x 1051 mm |

# Led Frame - 30 mm Single Sided
## *LED Leuchtrahmen - 30 mm Einseitig*

**Indoor**
*Innenbereich*

* New design
* 30 mm silver anodized profile
* Depth 22 mm
* Working voltage 12V
* Mitred corners only
* CE listed electrical components
* Optional hanging
* On/Off button
* Laser dot system acrylic sheet for perfect lighting

** Neues Design*
** 30 mm silbern eloxierter Klapprahmen*
** Flach, 22 mm Tiefe*
** Betriebsspannung 12V*
** Ecken auf Gehrung*
** CE-zertifiziert elektrische Komponenten*
** Optionelle Aufhängung*
** An/Aus Schalter*
** Acrylplatte mit der Laser-Punkt-System für perfekte Beleuchtung*

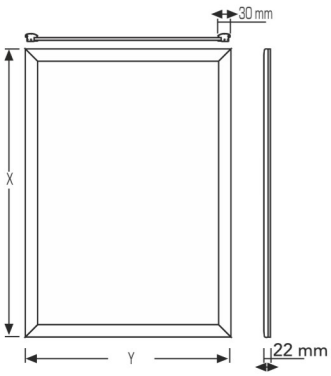

| EXTRUSION: Silver color (anodized) aluminium | | | | |
|---|---|---|---|---|
| FRAME PROFILE: 30 mm | | | | |
| ITEM CODE | INSERT SIZE | ILLUMINATION | VISIBLE AREA | EXTERNAL SIZE |
| SINGLE SIDE | | | | |
| LLB S 30 021030 | (A4) 210 x 297 mm | 3200-4200 LUX | 191 x 278 mm | 261 x 348 mm |
| LLB S 30 030042 | (A3) 297 x 420 mm | 3000-4000 LUX | 278 x 401 mm | 348 x 471 mm |
| LLB S 30 035050 | (B3) 350 x 500 mm | 2900-3800 LUX | 331 x 481 mm | 401 x 551 mm |
| LLB S 30 042060 | (A2) 420 x 594 mm | 2800-3600 LUX | 401 x 575 mm | 471 x 675 mm |
| LLB S 30 050070 | (B2) 500 x 700 mm | 2600-3400 LUX | 481 x 681 mm | 551 x 751 mm |
| LLB S 30 060084 | (A1) 594 x 841 mm | 2200-3000 LUX | 575 x 822 mm | 645 x 892 mm |
| LLB S 30 070100 | (B1) 700 x 1000 mm | 1800-2300 LUX | 681 x 981 mm | 751 x 1051 mm |

# Led Frame - 30 mm Double Sided
## *LED Leuchtrahmen - 30 mm Doppelseitig*

* New design
* 30 mm silver anodized profile
* Depth 38 mm
* Working voltage 12V.
* Mitred corners only
* CE listed electrical components
* On/Off button
* Laser dot system acrylic sheet for perfect lighting

** Neues Design*
** 30 mm silbern eloxierter Klapprahmen*
** Flach, 38 mm Tiefe*
** Betriebsspannung 12V*
** Ecken auf Gehrung*
** CE-zertifiziert elektrische Komponenten*
** Optionelle Aufhängung*
** An/Aus Schalter*
** Acrylplatte mit der Laser-Punkt-System für perfekte Beleuchtung*

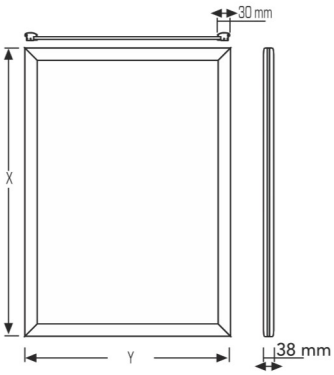


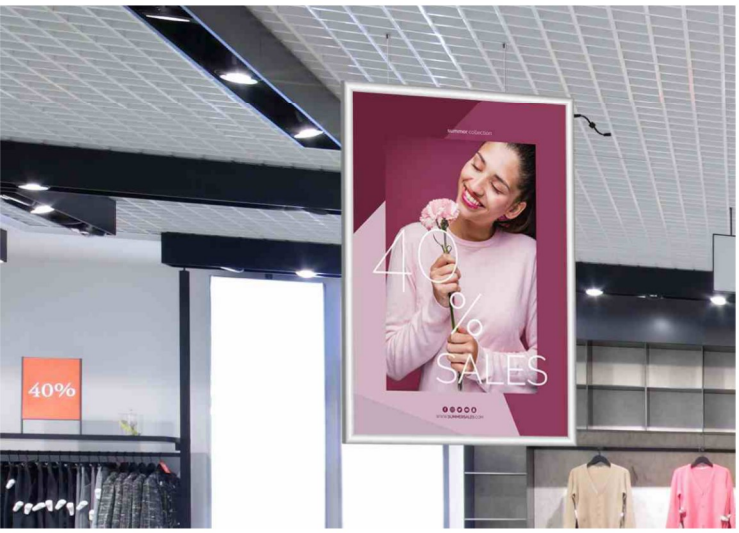


EXTRUSION: Silver color (anodized) aluminium
FRAME PROFILE: 30 mm

| ITEM CODE | INSERT SIZE | ILLUMINATION | VISIBLE AREA | EXTERNAL SIZE |
|---|---|---|---|---|
| DOUBLE SIDE | | | | |
| LLB D 30 021030 | (A4) 210 x 297 mm | 3200-4200 LUX | 191 x 278 mm | 261 x 348 mm |
| LLB D 30 030042 | (A3) 297 x 420 mm | 3000-4000 LUX | 278 x 401 mm | 348 x 471 mm |
| LLB D 30 035050 | (B3) 350 x 500 mm | 2900-3800 LUX | 331 x 481 mm | 401 x 551 mm |
| LLB D 30 042060 | (A2) 420 x 594 mm | 2800-3600 LUX | 401 x 575 mm | 471 x 675 mm |
| LLB D 30 050070 | (B2) 500 x 700 mm | 2600-3400 LUX | 481 x 681 mm | 551 x 751 mm |
| LLB D 30 060084 | (A1) 594 x 841 mm | 2200-3000 LUX | 575 x 822 mm | 645 x 892 mm |
| LLB D 30 070100 | (B1) 700 x 1000 mm | 1800-2300 LUX | 681 x 981 mm | 751 x 1051 mm |

# Led Frame - 35 mm Single Sided
## *LED Leuchtrahmen - 35 mm Einseitig*

**Indoor**
*Innenbereich*

* Ideal design
* 35 mm silver anodized profile
* Depth 24 mm
* Working voltage 12V
* Mitred corners only
* CE listed electrical components
* Optional hanging
* On/Off button
* Laser dot system acrylic sheet for perfect lighting

** Bestes Design für Led Leuchtrahmen*
** 35 mm silbern eloxierter Klapprahmen*
** Flach, 24 mm Tiefe*
** Betriebsspannung 12V*
** Ecken auf Gehrung*
** CE-zertifiziert elektrische Komponenten*
** Optionelle Aufhängung*
** An/Aus Schalter*
** Acrylplatte mit der Laser-Punkt-System für perfekte Beleuchtung*

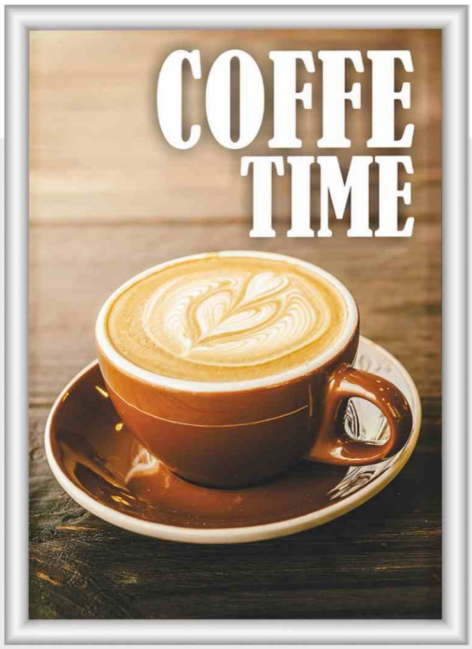


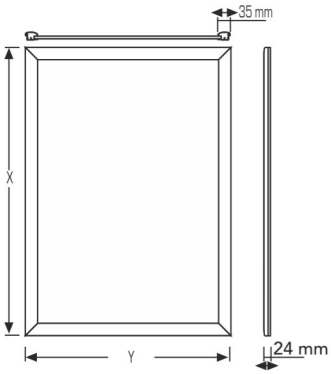

EXTRUSION: Silver color (anodized) aluminium
FRAME PROFILE: 35 mm

| ITEM CODE | INSERT SIZE | ILLUMINATION | VISIBLE AREA | EXTERNAL SIZE |
|---|---|---|---|---|
| SINGLE SIDE | | | | |
| LLB S 35 021030 | (A4) 210 x 297 mm | 3200-4200 LUX | 191 x 278 mm | 261 x 348 mm |
| LLB S 35 030042 | (A3) 297 x 420 mm | 3000-4000 LUX | 278 x 401 mm | 348 x 471 mm |
| LLB S 35 035050 | (B3) 350 x 500 mm | 2900-3800 LUX | 331 x 481 mm | 401 x 551 mm |
| LLB S 35 042060 | (A2) 420 x 594 mm | 2800-3600 LUX | 401 x 575 mm | 471 x 675 mm |
| LLB S 35 050070 | (B2) 500 x 700 mm | 2600-3400 LUX | 481 x 681 mm | 551 x 751 mm |
| LLB S 35 060084 | (A1) 594 x 841 mm | 2200-3000 LUX | 575 x 822 mm | 645 x 892 mm |
| LLB S 35 070100 | (B1) 700 x 1000 mm | 1800-2300 LUX | 681 x 981 mm | 751 x 1051 mm |

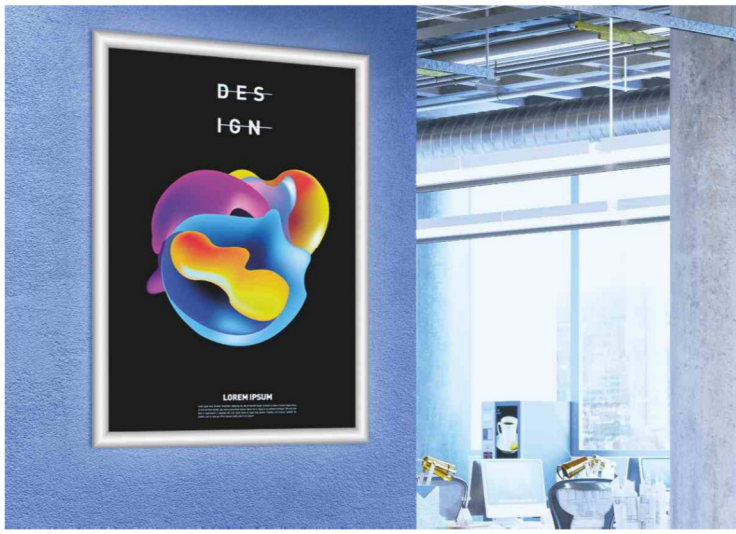

# Led Frame - 35 mm Double Sided
## *LED Leuchtrahmen - 35 mm Doppelseitig*

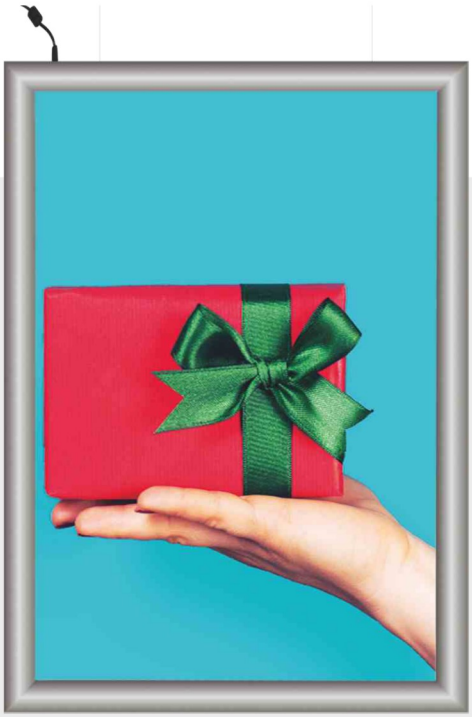

* New design
* 35 mm silver anodized profile
* Depth 40 mm
* Working voltage 12V.
* Mitred corners only
* CE listed electrical components
* On/Off button
* Laser dot system acrylic sheet for perfect lighting

** Neues Design*
** 35 mm silbern eloxierter Klapprahmen*
** Flach, 40 mm Tiefe*
** Betriebsspannung 12V*
** Ecken auf Gehrung*
** CE-zertifiziert elektrische Komponenten*
** Optionelle Aufhängung*
** An/Aus Schalter*
** Acrylplatte mit der Laser-Punkt-System für perfekte Beleuchtung*

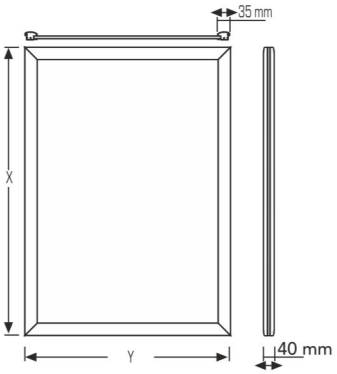


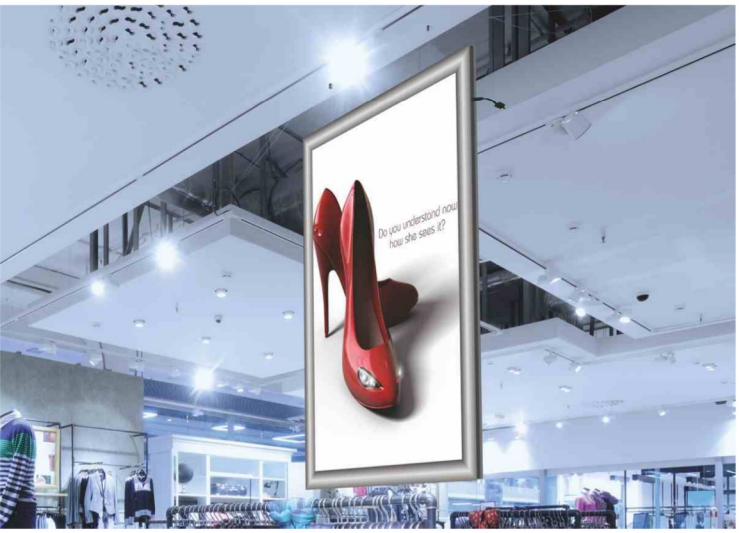


EXTRUSION: Silver color (anodized) aluminium
FRAME PROFILE: 35 mm

| ITEM CODE | INSERT SIZE | ILLUMINATION | VISIBLE AREA | EXTERNAL SIZE |
|---|---|---|---|---|
| DOUBLE SIDE | | | | |
| LLB D 35 021030 | (A4) 210 x 297 mm | 3200-4200 LUX | 191 x 278 mm | 261 x 348 mm |
| LLB D 35 030042 | (A3) 297 x 420 mm | 3000-4000 LUX | 278 x 401 mm | 348 x 471 mm |
| LLB D 35 035050 | (B3) 350 x 500 mm | 2900-3800 LUX | 331 x 481 mm | 401 x 551 mm |
| LLB D 35 042060 | (A2) 420 x 594 mm | 2800-3600 LUX | 401 x 575 mm | 471 x 675 mm |
| LLB D 35 050070 | (B2) 500 x 700 mm | 2600-3400 LUX | 481 x 681 mm | 551 x 751 mm |
| LLB D 35 060084 | (A1) 594 x 841 mm | 2200-3000 LUX | 575 x 822 mm | 645 x 892 mm |
| LLB D 35 070100 | (B1) 700 x 1000 mm | 1800-2300 LUX | 681 x 981 mm | 751 x 1051 mm |

# Led Frame - 46 mm Single Sided
## *LED Leuchtrahmen - 46 mm Einseitig*

**Indoor**
*Innenbereich*

* 46 mm silver anodized profile
* Depth 25 mm
* Working voltage 12V
* Mitred corners only
* CE listed electrical components
* Optional hanging
* On/Off button
* Laser dot system acrylic sheet for perfect lighting

** 46 mm silbern eloxierter Klapprahmen*
** Flach, 25 mm Tiefe*
** Betriebsspannung 12V*
** Ecken auf Gehrung*
** CE-zertifiziert elektrische Komponenten*
** Optionelle Aufhängung*
** An/Aus Schalter*
** Acrylplatte mit der Laser-Punkt-System für perfekte Beleuchtung*

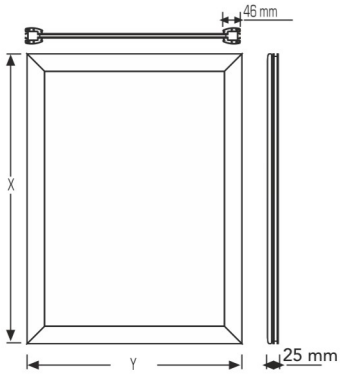


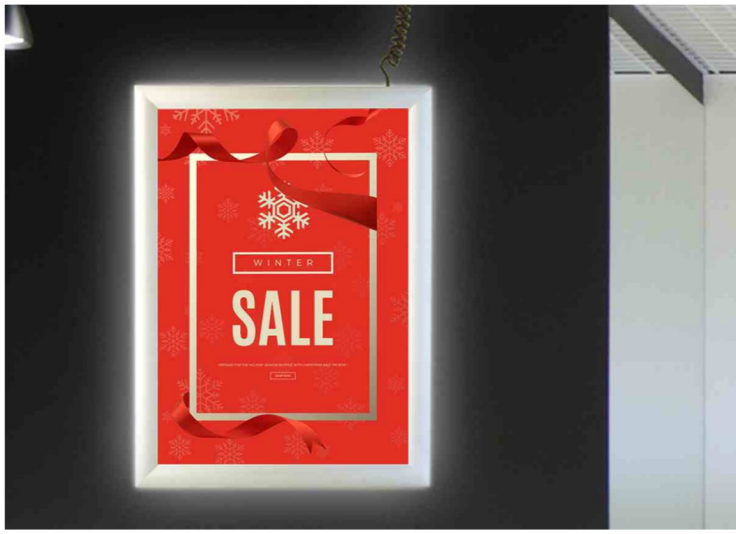


EXTRUSION: Silver color (anodized) aluminium
FRAME PROFILE: 46 mm

| ITEM CODE | INSERT SIZE | ILLUMINATION | VISIBLE AREA | EXTERNAL SIZE |
|---|---|---|---|---|
| SINGLE SIDE | | | | |
| LLB S 46 050070 | (B2) 500 x 700 mm | 2600-3400 LUX | 475 x 678 mm | 565 x 768 mm |
| LLB S 46 060084 | (A1) 594 x 841 mm | 2200-3000 LUX | 580 x 818 mm | 670 x 908 mm |
| LLB S 46 070100 | (B1) 700 x 1000 mm | 1800-2300 LUX | 678 x 978 mm | 768 x 1068 mm |

# Led Frame - 46 mm Double Sided
## *LED Leuchtrahmen - 46 mm Doppelseitig*

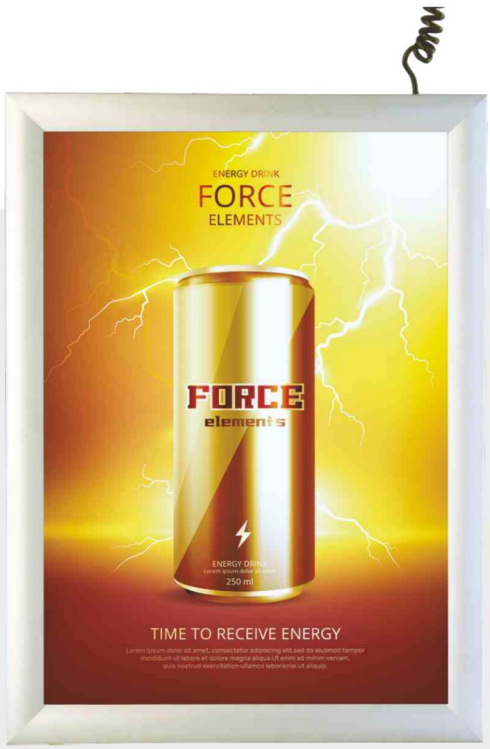


* 46 mm silver anodized profile
* Depth 39 mm
* Working voltage 12V.
* Mitred corners only
* CE listed electrical components
* On/Off button
* Laser dot system acrylic sheet for perfect lighting

** 46 mm silbern eloxierter Klapprahmen*
** 39 mm Tiefe*
** Betriebsspannung 12V*
** Ecken auf Gehrung*
** CE-zertifiziert elektrische Komponenten*
** An/Aus Schalter*
** Acrylplatte mit der Laser-Punkt-System für perfekte Beleuchtung*

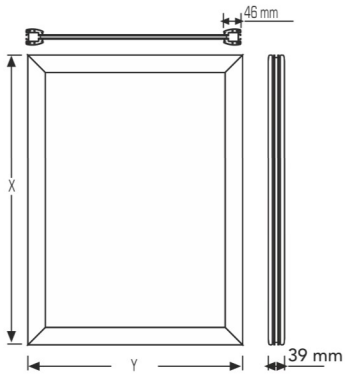

EXTRUSION: Silver color (anodized) aluminium
FRAME PROFILE: 35 mm

| ITEM CODE | INSERT SIZE | ILLUMINATION | VISIBLE AREA | EXTERNAL SIZE |
|---|---|---|---|---|
| DOUBLE SIDE | | | | |
| LLB D 46 050070 | (B2) 500 x 700 mm | 2600-3400 LUX | 475 x 678 mm | 565 x 768 mm |
| LLB D 46 060084 | (A1) 594 x 841 mm | 2200-3000 LUX | 580 x 818 mm | 670 x 908 mm |
| LLB D 46 070100 | (B1) 700 x 1000 mm | 1800-2300 LUX | 678 x 978 mm | 768 x 1068 mm |

# Magnet LED Frame - Single Sided
## *Magnet LED Frame - Einseitig*

**Indoor**
*Innenbereich*

* Integrated acrylic laser guided panel offering even light distribution
* Magnetic front cover enabless quick and easy graphic change
* Dimensions: Poster sizes A4, A3, A2, A1, A0, B2, B1 and custom sizes
* Depth: 18 mm singlesided and 40 mm doublesided models
* Frame: 30 mm border on frontsheet (black colour as Standard)
* Back Panel: White PVC-Foam sheet
* Colour: Silver Anodised as standard. RAL colours are available
* Front sheet: Acrylic, provided with magnetic tape inside
* Illumination: High brightness LEDs, cable, adapter and plug, EC approved
* Energy saving, environment friendly, easy to change the poster

** Integriertes Acryl-Laser- Panel mit gleichmäßiger Lichtverteilung*
** Magnetische Frontabdeckung ermöglicht schnellen und einfachen Grafikwechsel*
** Abmessungen: Postergrößen A4, A3, A2, A1, A0, B2, B1 und benutzerdefinierte Größen*
** Tiefe: 18 mm einseitige und 40 mm doppelseitige Modelle*
** Rahmen: 30 mm Rand auf Frontscheibe (schwarze Farbe als Standard)*
** Rückwand: Weiße PVC-Schaumplatte*
** Farbe: Silber Anodisiert als Standard. RAL-Farben sind verfügbar.*
** Frontblatt: Acryl, innen mit Magnetband*
** Beleuchtung: High-Brightness- LEDs, Kabel, adapter und Stecker sind EG-Zulassung.*
** Energiesparend, umweltfreundlich, einfach das Plakat zu ändern*

| EXTRUSION: Silver color (anodized) aluminium | | | |
|---|---|---|---|
| ITEM CODE | GRAPHIC SIZE | FRAME SIZE | WINDOW SIZE |
| LLMS 021030 | (A4) 210 x 297 mm | 262 x 349 mm | 182 x 269 mm |
| LLMS 030042 | (A3) 297 x 420 mm | 349 x 472 mm | 269 x 392 mm |
| LLMS 042060 | (A2) 420 x 594 mm | 472 x 646 mm | 392 x 566 mm |
| LLMS 050070 | (B2) 500 x 700 mm | 552 x 752 mm | 472 x 672 mm |
| LLMS 060084 | (A1) 594 x 841 mm | 646 x 893 mm | 566 x 813 mm |
| LLMS 070100 | (B1) 700 x 1000 mm | 752 x 1052 mm | 672 x 972 mm |
| LLMS 084118 | (A0) 841 x 1188 mm | 893 x 1240 mm | 813 x 1160 mm |

# Magnet LED Frame - Double Sided
## *Magnet LED Frame - Doppelseitig*

* Integrated acrylic laser guided panel offering even light distribution
* Magnetic front cover enabless quick and easy graphic change
* Dimensions: Poster sizes A4, A3, A2, A1, A0, B2, B1 and custom sizes
* Depth: 18 mm singlesided and 40 mm doublesided models
* Frame: 30 mm border on frontsheet (black colour as Standard)
* Colour: Silver Anodised as standard. RAL colours are available
* Front sheet: Acrylic, provided with magnetic tape inside
* Illumination: High brightness LEDs, cable, adapter and plug, EC approved
* Energy saving, environment friendly, easy to change the poster

** Integriertes Acryl-Laser- Panel mit gleichmäßiger Lichtverteilung*
** Magnetische Frontabdeckung ermöglicht schnellen und einfachen Grafikwechsel*
** Abmessungen: Postergrößen A4, A3, A2, A1, A0, B2, B1 und benutzerdefinierte Größen*
** Tiefe: 18 mm einseitige und 40 mm doppelseitige Modelle*
** Rahmen: 30 mm Rand auf Frontscheibe (schwarze Farbe als Standard)*
** Rückwand: Weiße PVC-Schaumplatte*
** Farbe: Silber Anodisiert als Standard. RAL-Farben sind verfügbar.*
** Frontblatt: Acryl, innen mit Magnetband*
** Beleuchtung: High-Brightness- LEDs, Kabel, adapter und Stecker sind EG-Zulassung.*
** Energiesparend, umweltfreundlich, einfach das Plakat zu ändern*

| EXTRUSION: Silver color (anodized) aluminium | | | |
|---|---|---|---|
| ITEM CODE | GRAPHIC SIZE | FRAME SIZE | WINDOW SIZE |
| LLMD 021030 | (A4) 210 x 297 mm | 262 x 349 mm | 182 x 269 mm |
| LLMD 030042 | (A3) 297 x 420 mm | 349 x 472 mm | 269 x 392 mm |
| LLMD 042060 | (A2) 420 x 594 mm | 472 x 646 mm | 392 x 566 mm |
| LLMD 050070 | (B2) 500 x 700 mm | 552 x 752 mm | 472 x 672 mm |
| LLMD 060084 | (A1) 594 x 841 mm | 646 x 893 mm | 566 x 813 mm |
| LLMD 070100 | (B1) 700 x 1000 mm | 752 x 1052 mm | 672 x 972 mm |
| LLMD 084118 | (A0) 841 x 1188 mm | 893 x 1240 mm | 813 x 1160 mm |

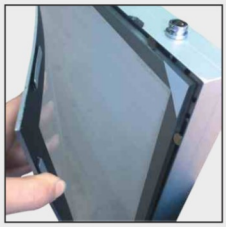

# Magnet LED Stand
## *Magnetische LED Ständer*

**Indoor**
*Innenbereich*

* Double-sided free-standing LED advertising light box with magnetic frame
* Top class LED light source with high brightness
* World's leading 3D laser engraving technology
* No suction cups are required to remove the cover
* Easy to change poster
* Low power consumption and long life saving energy compared to conventional light boxes.

** Doppelseitige freistehende LED-Werbeleuchte mit MagnetrahmenLED-Lichtquelle der Spitzenklasse mit hoher HelligkeitWeltweit führende 3D-Lasergravurtechnologie Zum Entfernen der Abdeckung sind keine Saugnäpfe erforderlich*
** Einfach das Motiv zu ändern*
** Geringer Stromverbrauch und langlebige Energieeinsparung im Vergleich zu herkömmlichen Leuchtkästen*

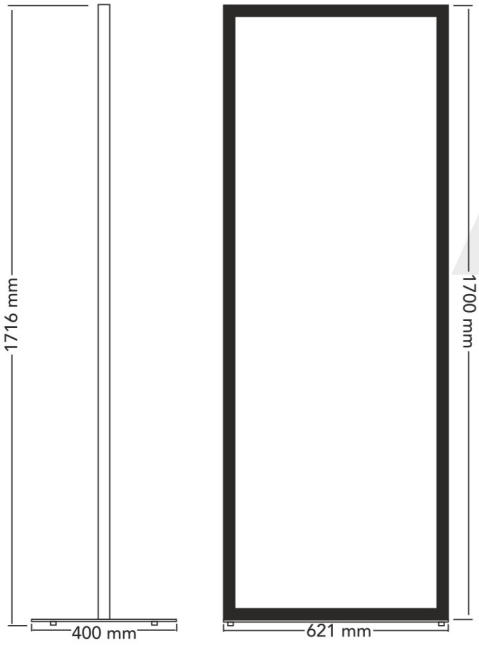

EXTRUSION: Silver color (anodized) aluminium

| ITEM CODE | POSTER SIZE(mm) | VISUAL SIZE (mm) | EXTERNAL SIZE(mm) |
|---|---|---|---|
| PS LLMD 060167 | 594 x 1673 mm | 559 x 1638 mm | 621 x 400 x 1709 mm |

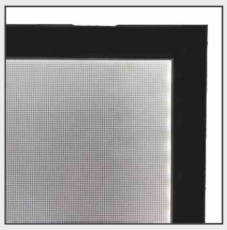

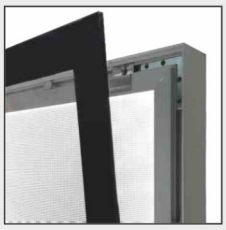

# Crystal LED - Cable Displays
## *Crystal LED - Stahlseil System*

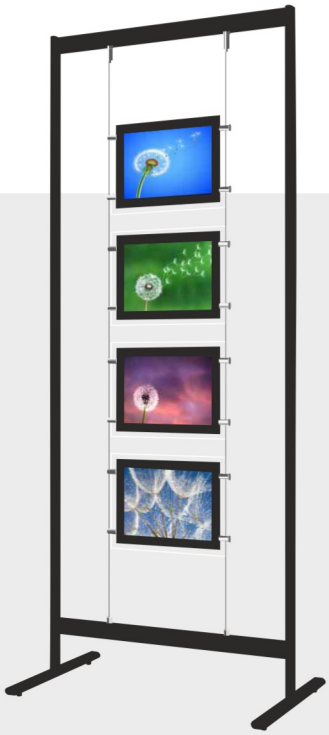

* High lumen LED strips
* Low energy consumption, low heat generation
* Double-sided view
* Uniform brightness
* Efficient and energy-saving
* Long resume

** LED-Streifen mit hohem Lumen*
** Geringer Energieverbrauch, geringe Wärmeentwicklung*
** Doppelseitige Ansicht*
** Gleichmäßige Helligkeit*
** Effizient und energiesparend*
** Langer Lebenslauf*

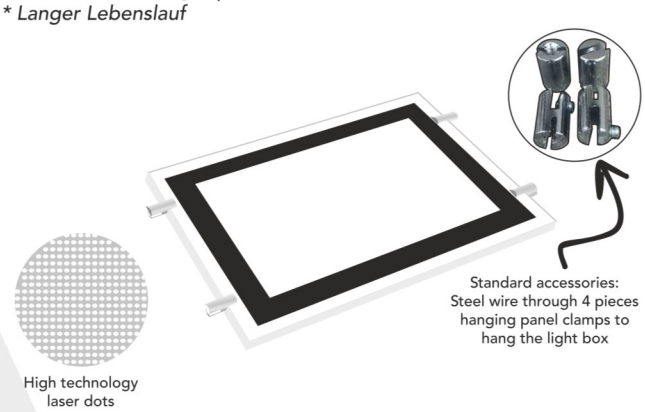


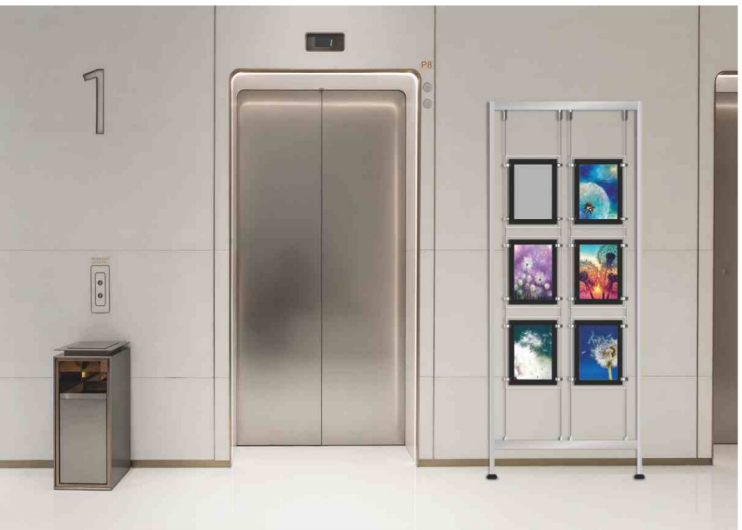

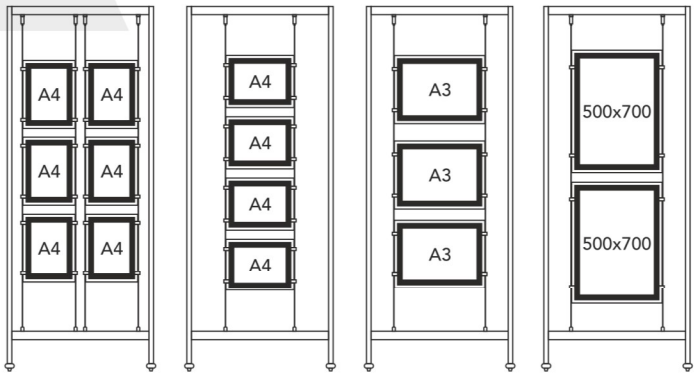


| ITEM CODE | POSTER SIZE | POCKETS |
|---|---|---|
| GPSE KRS 1 3 2130 | (A4) 210 x 297 mm | 3 |
| GPSE KRS 2 6 2130 | (A4) 210 x 297 mm | 6 |
| GPSE KRS 1 4 3021 | (A4) 297 x 210 mm | 4 |
| GPSE KRS 1 3 4230 | (A3) 420 x 297 mm | 3 |
| GPSE KRS 1 2 5070 | (B2) 500 x 700 mm | 2 |

# Crystal LED Frame - Wall Mounted
## *Crystal LED Rahmen - Wandmontage*

**Indoor**
*Innenbereich*

* High lumen LED illumination
* Low energy consumption, low heat generation
* Extra bright & elegant view
* Uniform brightness
* Efficient and Energy-saving
* Long runninglife
* Taking attention on your advertisement directly

** LED-Beleuchtung mit hohem Lumen*
** Geringer Energieverbrauch, geringe Wärmeentwicklung*
** Besonders helle und elegante Aussicht*
** Gleichmäßige Helligkeit*
** Effizient und energiesparend*
** Lange Lebensdauer*
** Ihre Werbung direkt wahrnehmen*

Standard accessories:
4 pieces chrome screw caps
to hang the light box

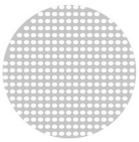

High technology
laser dots

| ITEM CODE | GRAPHIC SIZE | FRAME SIZE | WINDOW SIZE |
|---|---|---|---|
| CLS 021030 | (A4) 210 x 297 mm | 285 x 372 mm | 200 x 285 mm |
| CLS 030042 | (A3) 297 x 420 mm | 372 x 495 mm | 287 x 410 mm |
| CLS 050070 | (B2) 500 x 700 mm | 575 x 775 mm | 490 x 690 mm |

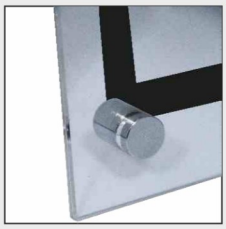

# Crystal LED Frame - Double Sided
## *Crystal LED Frame - Doppelseitig*

* Cable Hanging System
* Perfect to add a stylish ads or graphics display for your business
* The double sided acrylic panel Frame with magnetic structure can hold image and easy to change graphics,
* Doublesided to grab more attention for best marketing aims
* The cable hanging systems include hardware, 3 mt. wirecable, which allow you to create your own display

** Kabelaufhängungssystem*
** Perfekt, um ein stilvolles Anzeigen- oder Grafikdisplay für Ihr Unternehmen hinzufügen*
** Der doppelseitige Acrylpaneelrahmen mit magnetischer Struktur kann Infos zeigen und die Inhalte sind leicht zuändern*
** Doppelseitig, um mehr Aufmerksamkeit für beste Marketingziele zuerhalten*
** Die Kabelhängesysteme enthalten 3 mt. Kabel, die es ermöglichen, Ihre eigene Anzeige zuerstellen.*

| ITEM CODE | GRAPHIC SIZE | FRAME SIZE (X*Y) | VISIABILE AREA | POSITION |
|---|---|---|---|---|
| CLD A4D x3 | 3 x (A4) 210 x 297 mm | 285 x 372 mm | 200 x 287 mm | Vertical |
| CLD A4D x4 | 4 x (A4) 210 x 297 mm | 285 x 372 mm | 200 x 287 mm | Vertical |
| CLD A4D x5 | 5 x (A4) 210 x 297 mm | 285 x 372 mm | 200 x 287 mm | Vertical |
| CLD A3D x2 | 2 x (A3) 297 x 420 mm | 372 x 495 mm | 287 x 410 mm | Vertical |
| CLD A3D x3 | 3 x (A3) 297 x 420 mm | 372 x 495 mm | 287 x 410 mm | Vertical |
| CLD A2D x2 | 2 x (A2) 420 x 594 mm | 372 x 669 mm | 410 x 584 mm | Vertical |
| CLD B2D x1 | 1 x (B2) 500 x 700 mm | 575 x 775 mm | 490 x 690 mm | Vertical |
| CLD A1D x1 | 1 x (A1) 594 x 841 mm | 669 x 916 mm | 584 x 831 mm | Vertical |
| CLD B1D x1 | 1 x (B1) 700 x 1000 mm | 775 x 1075 mm | 690 x 990 mm | Vertical |
| CLD A4Y x3 | 3 x (A4) 297 x 210 mm | 372 x 285 mm | 287 x 200 mm | Horizontal |
| CLD A4Y x4 | 4 x (A4) 297 x 210 mm | 372 x 285 mm | 287 x 410 mm | Horizontal |
| CLD A3Y x2 | 2 x (A3) 420 x 297 mm | 495 x 372 mm | 410 x 287 mm | Horizontal |
| CLD A3Y x3 | 3 x (A3) 420 x 297 mm | 495 x 372 mm | 410 x 287 mm | Horizontal |
| CLD A3Y x4 | 4 x (A3) 420 x 297 mm | 495 x 372 mm | 410 x 287 mm | Horizontal |
| CLD A2Y x2 | 2 x (A2) 594 x 420 mm | 669 x 372 mm | 584 x 410 mm | Horizontal |
| CLD A2Y x3 | 3 x (A2) 594 x 420 mm | 669 x 372 mm | 584 x 410 mm | Horizontal |

* Ceiling mounting kit

* Adaptor

# Backlit Slim Light Box LED
*Leuchtkästen mit LED*

**Indoor**
*Innenbereich*

* High brightness
* 40 mm silver anodized profile
* Depth 65 mm
* Working voltage 24V
* Mitred corners only
* CE listed electrical components
* Optional hanging with steel wires
* Optional fluorescent tube version

** Hohe Helligkeit mit LED-Hinterbeleuctung*
** 40 mm Silbern eloxiertes Profil*
** Tiefe 65 mm*
** Betriebsspannung 24V*
** Ecken auf Gehrung*
** CE-zertifiziert elektrische Komponenten*
** Optionelle Aufhängung mit Stahldrähten*
** Leuchtstoffröhre Version optionell*

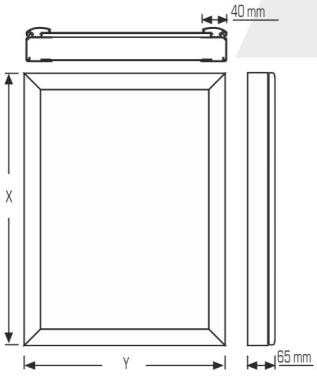

| EXTRUSION: Silver color (anodized) aluminium | | | |
|---|---|---|---|
| FRAME PROFILE: 40 mm | | | |
| ITEM CODE | INSERT SIZE | VISIBLE AREA | EXTERNAL SIZE(Y*X) |
| SINGLE SIDE | | | |
| SLBS 40 050070 LED | (B2) 500 x 700 mm | 472 x 672 mm | 550 x 750 mm |
| SLBS 40 060084 LED | (A1) 594 x 841 mm | 566 x 813 mm | 644 x 891 mm |
| SLBS 40 070100 LED | (B1) 700 x 1000 mm | 672 x 972 mm | 750 x 1050 mm |

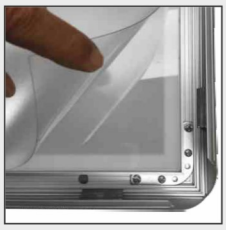

# Classic Light Box
## *Klassiche Leuchtbox*

* Backlit illumination with LED
* 32 mm silver anodized profiles
* Single sided or double sided options
* Single sided version 115 mm
* Double sided version 134 mm
* CE listed electrical components
* Optional hanging with steel wires

** Hinterbeleuchtung mit LED*
** 32 mm silbern eloxiertes Profilen*
** Einseitige oder doppelseitige Optionen*
** Einseitige Version 115 mm tief*
** Doppelseitige Version 134 mm tief*
** CE-zertifiziert elektrische Komponenten*
** Optionelle Aufhängung mit Stahldrähten*

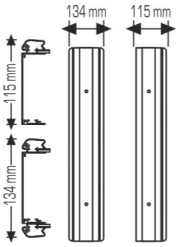

| EXTRUSION: Silver color (anodized) aluminium | | | |
|---|---|---|---|
| FRAME PROFILE: 32 mm | | | |
| ITEM CODE | | INSERT SIZE | VISIBLE AREA |
| SINGLE SIDE | DOUBLE SIDE | | |
| LBCS S 32 050070 | LBCD S 32 050070 | (B2) 500 x 700 mm | 480 x 680 mm |
| LBCS S 32 060084 | LBCD S 32 060084 | (A1) 594 x 841 mm | 575 x 821 mm |
| LBCS S 32 070100 | LBCD S 32 070100 | (B1) 700 x 1000 mm | 680 x 980 mm |

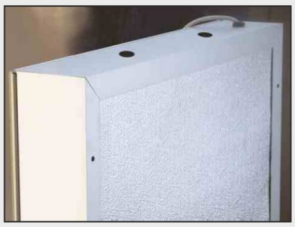

# Delta Light Box LED
## *Delta Leuchtkästen LED*

**Indoor**
*Innenbereich*

* Elegance with 3D effect
* Convex design
* High brightness
* Easy to change the graphic by snap frame
* Working voltage 24V
* CE listed electrical components
* Optional hanging with steel wires
* Optional fluorescent tube version
* Ventilation holes on the end caps

** Eleganz mit 3D-Effekt*
** Konvexe Entwurf*
** Hohe Helligkeit*
** Klapprahmen system*
** Betriebsspannung 24V*
** CE-zertifiziert elektrische Komponenten*
** Optionelle Aufhängung mit Stahldrähten*
** Lüftungskappan*

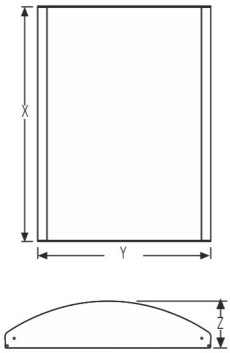

| EXTRUSION: Silver color (anodized) aluminium | | | |
|---|---|---|---|
| FRAME PROFILE: 28 mm | | | |
| ITEM CODE | INSERT SIZE | VISIBLE AREA | Y*X*Z |
| LBD 28 042060 LED | (A2) 420 x 594 mm | 412 x 594 mm | 421 x 600 x 97 mm |
| LBD 28 050070 LED | (B2) 500 x 700 mm | 492 x 700 mm | 497 x 706 x 110 mm |
| LBD 28 060084 LED | (A1) 594 x 841 mm | 586 x 841 mm | 587 x 847 x 134 mm |
| LBD 28 070100 LED | (B1) 700 x 1000 mm | 692 x 1000 mm | 689 x 1006 x 141 mm |

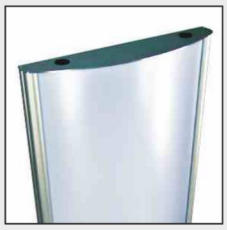

# Totem
## *Leuchtsäule*

* Free standing double sided design
* Illumination with LED
* Full or half vision lighting
* 46 mm silver anodized
* 6 mm steel base plate
* CE listed electrical components
* Optional wheels
* LED illumination optional

** Freistehendes doppelseitiges Design*
** Beleuchtung mit LED*
** Voll oder Halbsicht Beleuchtung*
** 46 mm silbern eloxiert*
** Stahl Bodenplatte*
** CE-Zertifizierte elektrische Komponenten*
** Rädern optionell*
** LED Beleuchtung optionell*

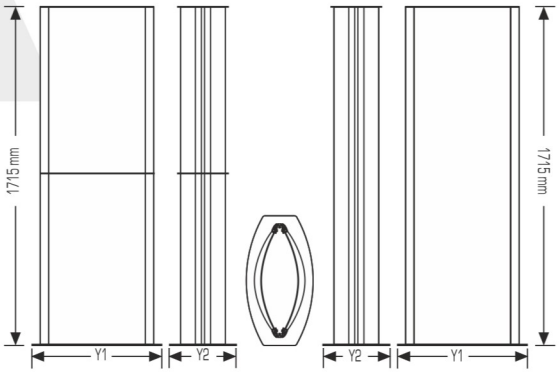


EXTRUSION: Silver color (anodized) aluminium
FRAME PROFILE: 46 mm

| ITEM CODE | INSERT SIZE | VISIBLE AREA | EXTERNAL SIZE(Y1*Y2) | ILLUMINATION |
|---|---|---|---|---|
| ESLD 050070 | (B2) 500 x 700 mm | 470 x 670 mm | 556 x 286 mm | 1 x 30 Watt |
| ESLD 060084 | (A1) 594 x 841 mm | 564 x 841 mm | 654 x 337 mm | 2 x 30 Watt |
| ESLD 070100 | (B1) 700 x 1000 mm | 670 x 1000 mm | 759 x 337 mm | 2 x 30 Watt |
| ESLD 050170 | 500 x 1700 mm | 470 x 1700 mm | 556 x 286 mm | 1 x 58 Watt |
| ESLD 060170 | 594 x 1700 mm | 564 x 1700 mm | 654 x 337 mm | 2 x 58 Watt |
| ESLD 070170 | 700 x 1700 mm | 670 x 1700 mm | 759 x 337 mm | 2 x 58 Watt |

# Magnetic LED Infoboard
## *Magnetisch LED Infoständer*

# Indoor
## *Innenbereich*

* Classic design with magnetic LED frame
* A4 or A3 magnetic frames
* Thanks to our mechanism enabling both portrait and landscape usage
* 4mm thick powder coated metal baseplate.
* Flat packed with assembly instruction to save space

** Klassisches Design mit magnetischem LED-Rahmen.*
** A4 oder A3 Magnetrahmen.*
** Dank unseren Mechanismus sowohl Hoch- und Quernutzung ermöglicht.*
** 4 mm dicke pulverbeschichtete Metallgrundplatte.*
** Flach verpackt mit montageanleitung platzsparend*

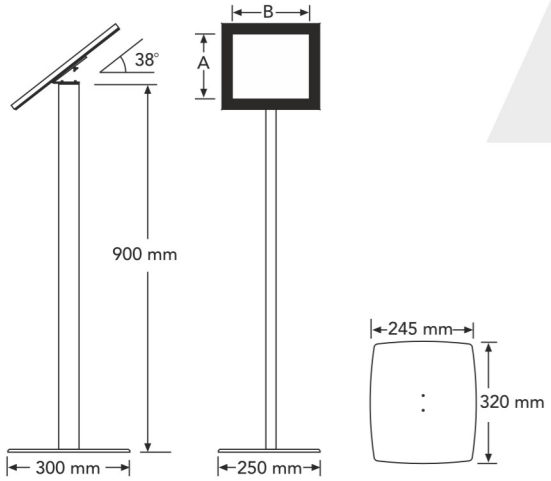


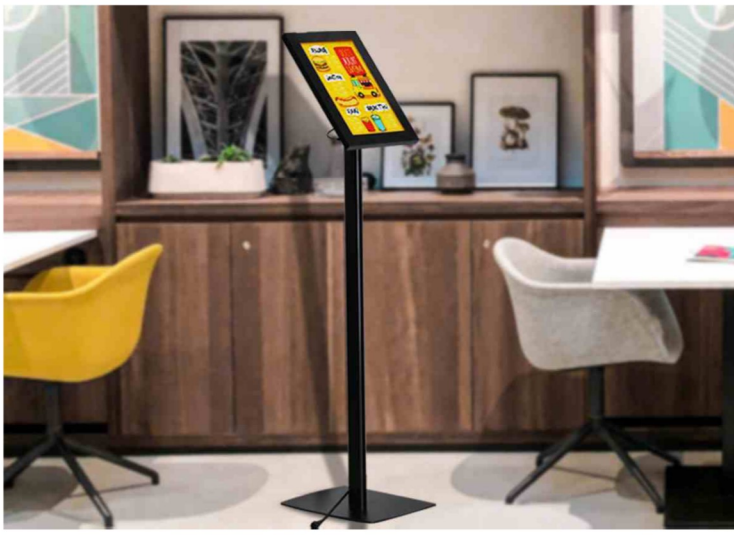

EXTRUSION: Silver color (anodized) aluminium
FRAME: Magnetic LED Frame

| ITEM CODE | FRAME TYPE | INSERT SIZE | VISIBLE AREA (B*A) |
|---|---|---|---|
| MBS LLMS 021030 | Magnetic | (A4) 210 x 297 mm | 178 x 265 mm |
| MBS LLMS 030042 | Magnetic | (A3) 297 x 420 mm | 265 x 388 mm |

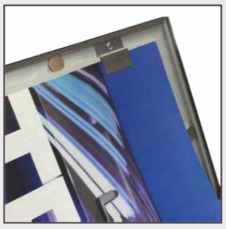

# Magnetic LED Menuboard
## *Magnetisch LED Menuständer*

* Classic 2 legs menuboard with an impressive look
* 500x350 mm magnetic LED frames
* Sturdy and durable with 495x245 mm stylish powder coated 4mm thick metal baseplate
* Flat packed with assembly instruction to save space

** Klassisches 2-Bein-Menuboard mit beeindruckender Optik*
** 500x350 mm magnetische LED-Rahmen.*
** Robust und langlebig mit 495 x 245 mm großer, stilvoller, pulverbeschichteter 4 mm dicker Metallgrundplatte*
** Flach verpackt mit Montageanleitung platzsparend*

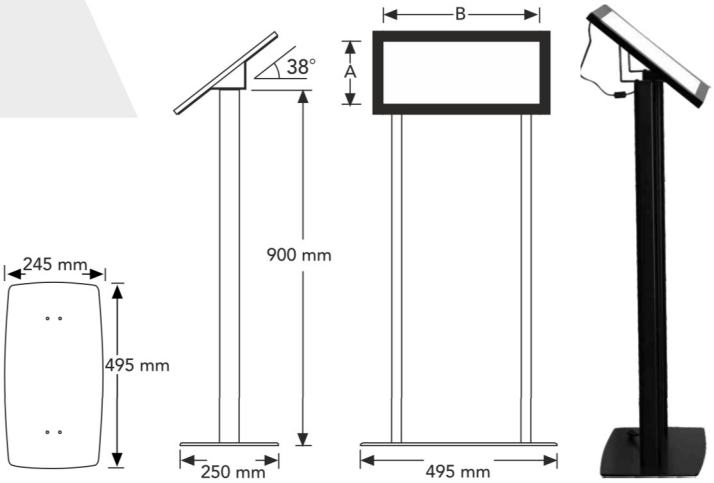


| EXTRUSION: Silver color (anodized) aluminium | | | |
|---|---|---|---|
| FRAME: Magnetic LED Frame | | | |
| ITEM CODE | FRAME TYPE | INSERT SIZE | VISIBLE AREA (B*A) |
| MB2S LLMS 050035 | Magnetic | (B3) 500 x 350 mm | 467 x 317 mm |

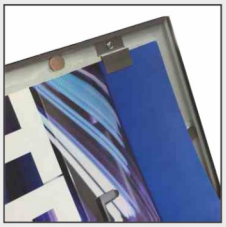

# Magnetic Curve LED Infoboard
## *Magnetisch gewölbt LED Infoständer*

**Indoor**
*Innenbereich*

* modern bended pole with a fashionable look
* A4 or A3 magnetic frames
* Thanks to our mechanism enabling both portrait and landscape usage
* Convex or concave use of pole upon your demand
* Sturdy and durable with 495x245 mm stylish powder coated 4mm thick metal baseplate
* Flat packed with assembly instruction to save space

** Moderne gebogene Stange mit modischem Look.*
** A4 oder A3 Magnetrahmen*
** Dank unseren Mechanismus sowohl Hoch- und Quernutzung ermöglicht*
** Konvexe oder konkave Verwendung der Stange nach Ihren Wünschen*
** Robust und langlebig mit 495 x 245 mm großer, stilvoller, pulverbeschichteter 4 mm dicker Metallgrundplatte*
** Flach verpackt mit montageanleitung platzsparend*

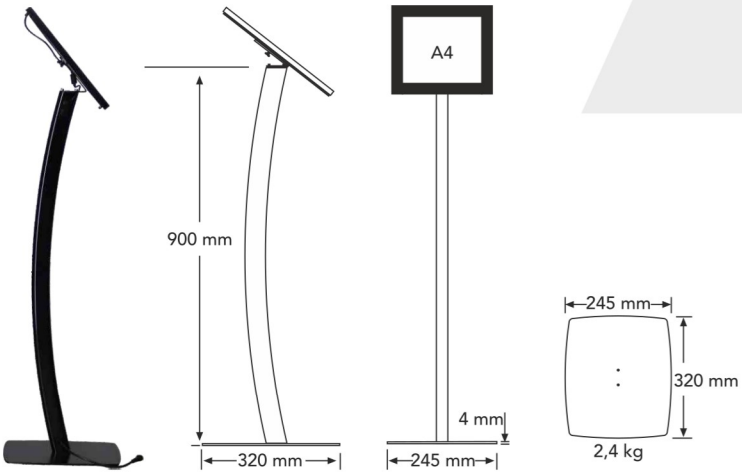

| EXTRUSION: Silver color (anodized) aluminium | | | |
|---|---|---|---|
| FRAME: Magnetic LED Frame | | | |
| ITEM CODE | FRAME TYPE | INSERT SIZE | VISIBLE AREA (B*A) |
| MBSI LLMS 021030 | Magnetic | (A4) 210 x 297 mm | 178 x 265 mm |
| MBSI LLMS 030042 | Magnetic | (A3) 297 x 420 mm | 265 x 388 mm |

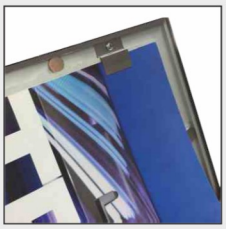

# Magnetic Curve LED Menuboard
## *Magnetisch gewölbt LED Menuständer*

* Elegant bended pole with a fashionable look
* 500x350 mm magnetic LED frames
* Convex or concave use of pole upon your demand
* Sturdy and durable with 495x245 mm stylish powder coated 4mm thick metal baseplate
* Flat packed with assembly instruction to save space

** Elegante gebogene Stange mit modischem Look*
** 500x350 mm magnetische LED-Rahmen*
** Konvexe oder konkave Verwendung der Stange nach Ihren Wünschen*
** Robust und langlebig mit 495 x 245 mm großer, stilvoller, pulverbeschichteter 4 mm dicker Metallgrundplatte*
** Flach verpackt mit Montageanleitung um Platz zu sparen*

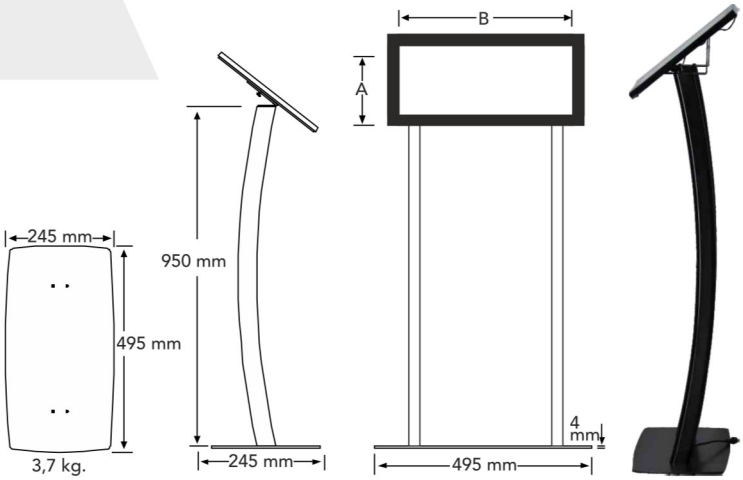


| EXTRUSION: Silver color (anodized) aluminium | | | |
|---|---|---|---|
| FRAME: Magnetic LED Frame | | | |
| ITEM CODE | FRAME TYPE | INSERT SIZE | VISIBLE AREA (B*A) |
| MB2SI LLMS 050035 | Magnetic | (B3) 500 x 350 mm | 467 x 317 mm |

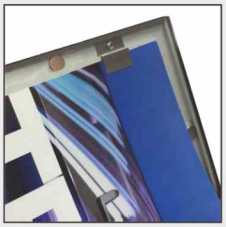

# LED Infoboard
## *LED Infoständer*

# Indoor
## *Innenbereich*

* New design
* 25 mm silver anodized profile
* Depth 19 mm
* Working voltage 12V
* 4 mm steel base plate
* Mitred corners only
* CE listed electrical componets
* On/Off button
* Laser dot system acrylic sheet inside for perfect lighting

** Bestes Design für Led Leuchtrahmen*
** 25 mm Silbern eloxierter Klapprahmen*
** Flach, 19 mm Tiefe*
** Betriebsspannung 12V*
** 4 mm Stahl Bodenplatte*
** Ecken auf Gehrung*
** CE-zertifiziert elektrische Komponenten*
** An/Aus Schalter*
** Acrylplatte mit der Laser-Punkt-System für perfekte Beleuchtung*

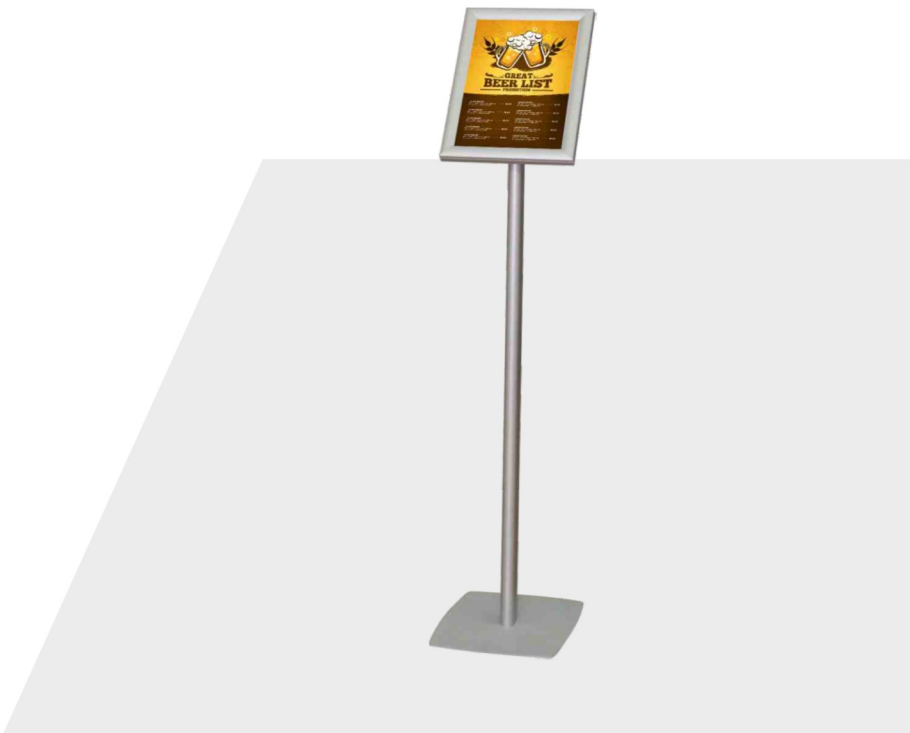


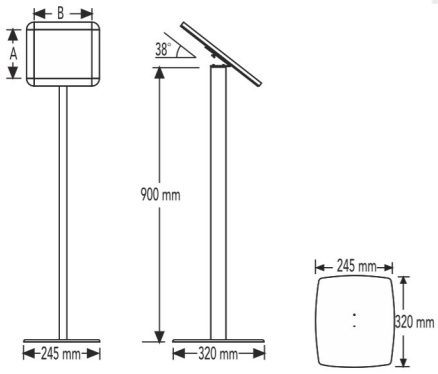

EXTRUSION: Silver color (anodized) aluminium

| ITEM CODE | FRAME TYPE | INSERT SIZE | VISIBLE AREA (B*A) |
|---|---|---|---|
| MBS 25 021030 SB LED | Mitred | (A4) 210 x 297 mm | 201 x 288 mm |

# LED Menuboard
## *LED Menuständer*

* New design
* 25 mm silver anodized profile
* Working voltage 12V
* 4 mm steel base plate
* Mitred corners only
* CE listed electrical componets
* On/Off button
* Laser dot system acrylic sheet inside for perfect lighting

** Bestes Design für Led Leuchtrahmen*
** 25 mm Silbern eloxierter Klapprahmen*
** Betriebsspannung 12V*
** 4 mm Stahl Bodenplatte*
** Ecken auf Gehrung*
** CE-zertifiziert elektrische Komponenten*
** An/Aus Schalter*
** Acrylplatte mit der Laser-Punkt-System für perfekte Beleuchtung*

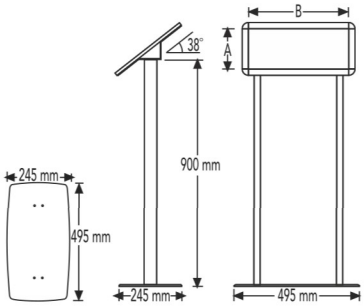


EXTRUSION: Silver color (anodized) aluminium

| ITEM CODE | FRAME TYPE | INSERT SIZE | VISIBLE AREA (B*A) |
|---|---|---|---|
| MB2S 25 030042 SB LED | Mitred | (A3) 420 x 297 mm | 400 x 277 mm |

DESIGNED BY ORES, AUGUST 2017 / VON ORES AUSGELEGT, AUGUST 2017

# LED Flat Panel
*LED Flach Panel*

**Indoor**
*Innenbereich*

* LED flat light panel
* Designed for back-lit usage
* Only 18 mm deep
* RGB leds optional

** LED flach Leucht panel*
** Hinterbeleuchtung*
** Nur 18 mm tief*
** RGB led optionell*

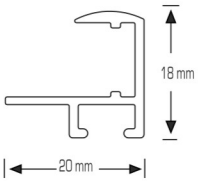

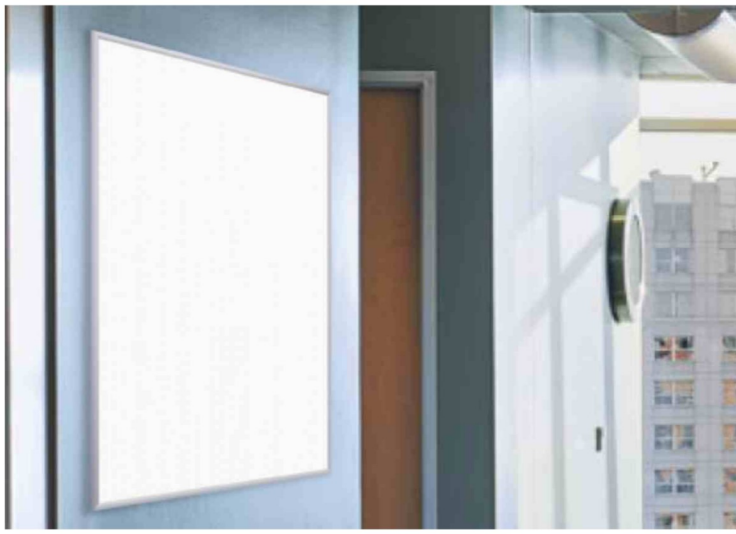
| EXTRUSION: Silver color (anodized) aluminium | |
|---|---|
| FRAME PROFILE: 10 mm | |
| ITEM CODE | INSERT SIZE |
| SINGLE SIDE | |
| LLFP 021030 | (A4) 210 x 297 mm |
| LLFP 030042 | (A3) 297 x 420 mm |
| LLFP 035050 | (B3) 350 x 500 mm |
| LLFP 042060 | (A2) 420 x 594 mm |
| LLFP 050070 | (B2) 500 x 700 mm |
| LLFP 060084 | (A1) 594 x 841 mm |
| LLFP 070100 | (B1) 700 x 1000 mm |