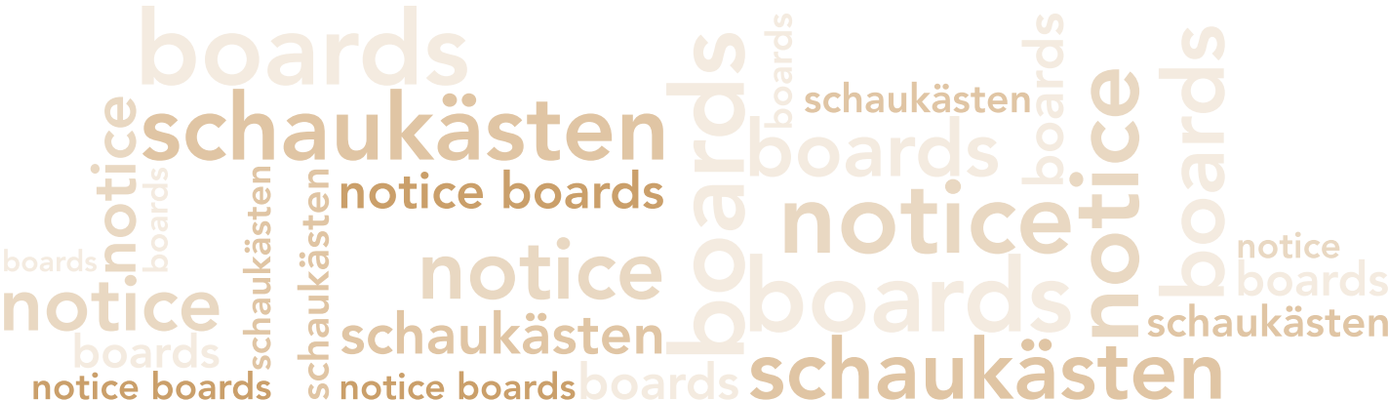

Slim Notice Board Magnetic 96	Slim Notice Board Cork 97	Notice Board Magnetic 98	Notice Board Cork 99	Poster Board 100	Key Box 101	Midi Notice Board Magnetic 102	Midi Notice Board Cork 103	Maxi Notice Board Magnetic 104	Maxi Notice Board Cork 105

Ball Bearing Sliding Doors 106	Ball Bearing Sliding Doors 107	Midi Sliding Doors Notice Board 108	Midi Sliding Doors Notice Board 109	Maxi Roller Sliding Notice Board 110	Maxi Roller Sliding Notice Board 111	Notice Board T Foot 112	Notice Board Dynamic 113	Freestanding Notice Board 114

Slim Notice Board "Magnetic"
Schmaler Schaukästen "Magnetisch"

Indoor
Innenbereich

* Designed for indoor usage
* Silver anodised aluminium profiles
* Plastic safety corners
* Magnetic backplate
* Depth 35 mm
* From 1xA4 up to 6xA4 sizes available
* Custom sizes available
* Clear plastic lockable hinged door
* Single Sided
* Wall mounting

** Design für Innengebereich*
** Silber eloxierte Aluminiumprofile*
** Kunststoff-Sicherheitsecken*
** Magnetische Rückenplatten*
** Tiefe 35 mm*
** Ab Größen von 1xA4 bis 6xA4 erhältlich*
** Kundenspezifische Größen verfügbar*
** Klare Abschließbare Flügeltür aus Kunststoff*
** Einseitig*
** Wandmontage*

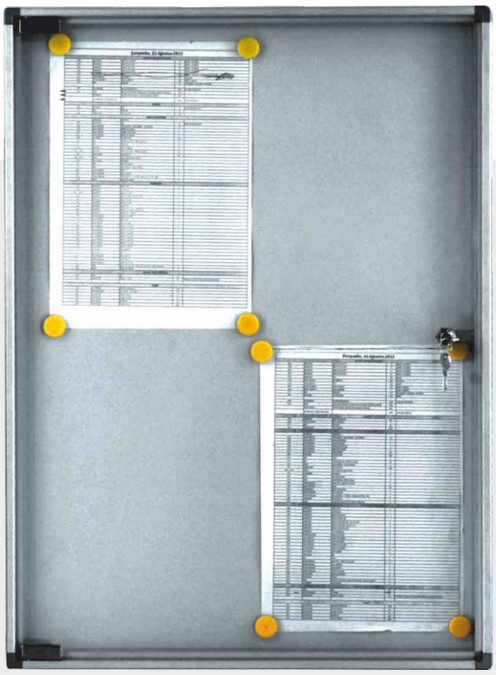

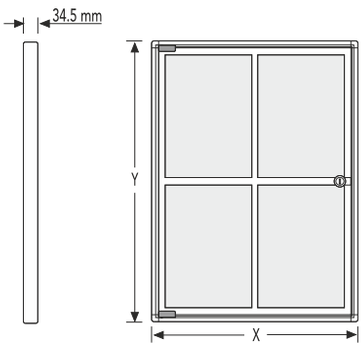

EXTRUSION: Silver color (anodized) aluminium				
ITEM CODE	CAPACITY	VISIBLE AREA	EXTERNAL SIZE (Y*X)	LOCK
SC SLS H1 V1	1 A4	230 x 320 mm	280 x 370 mm	1
SC SLS H2 V1	2 A4	450 x 320 mm	500 x 370 mm	1
SC SLS H3 V1	3 A4	670 x 320 mm	720 x 370 mm	1
SC SLS H2 V2	4 A4	450 x 630 mm	500 x 680 mm	2
SC SLS H3 V2	6 A4	670 x 630 mm	720 x 680 mm	2

Slim Notice Board "Cork"
Schmaler Schaukästen "Kork"

* Designed for indoor usage
* Silver anodised aluminium profiles
* Plastic safety corners
* Cork backplate
* Depth 35 mm
* From 1xA4 up to 6xA4 sizes available
* Custom sizes available
* Clear plastic lockable hinged door
* Single Sided
* Wall mounting

** Design für Innengebereich*
** Silber eloxierte Aluminiumprofile*
** Kunststoff-Sicherheitsecken*
** Cork Rückenplatten*
** Tiefe 35 mm*
** Ab Größen von 1xA4 bis 6xA4 erhältlich*
** Kundenspezifische Größen verfügbar*
** Klare Abschließbare Flügeltür aus Kunststoff*
** Einseitig*
** Wandmontage*

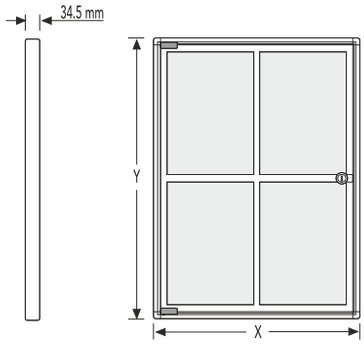

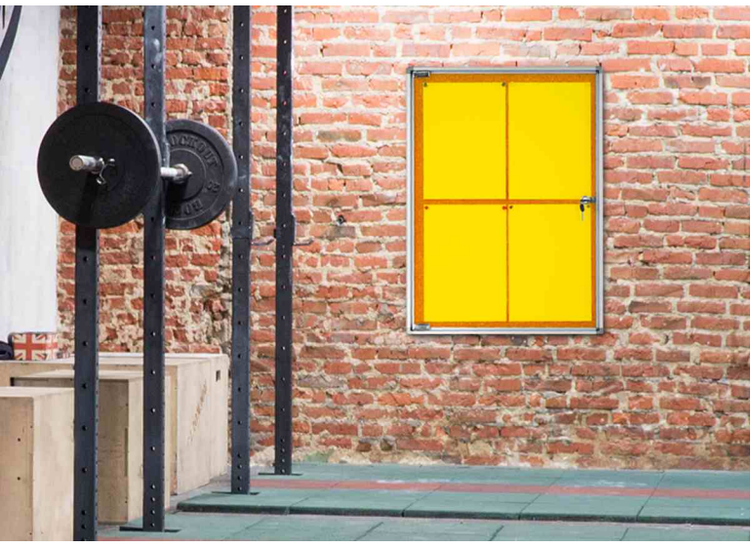

EXTRUSION: Silver color (anodized) aluminium				
ITEM CODE	CAPACITY	VISIBLE AREA	EXTERNAL SIZE (X*Y)	LOCK
SC SLCB H1 V1	1 A4	230 x 320 mm	280 x 370 mm	1
SC SLCB H2 V1	2 A4	450 x 320 mm	500 x 370 mm	1
SC SLCB H3 V1	3 A4	670 x 320 mm	720 x 370 mm	1
SC SLCB H2 V2	4 A4	450 x 630 mm	500 x 680 mm	2
SC SLCB H3 V2	6 A4	670 x 630 mm	720 x 680 mm	2

Basic Notice Board "Magnetic"
Basic Schaukästen "Magnetisch"

Outdoor
Außenbereich

* Designed for indoor or outdoor usage
* Silver anodised aluminium profiles
* Mitred corners
* Magnetic backplate
* Depth 38 mm
* Profile width 45 mm
* From 1xA4 up to 12xA4 sizes available
* Custom sizes available
* 4 mm tempered glass hinged door
* Door with one or two locks depending on size
* Including 2 keys for each lock
* Single Sided
* Wall mounting
* Freestanding optional
* Extra watersealing optional

* Design für Innen- oder Außenbereich
* Silber eloxierte Aluminiumprofile
* Ecken auf Gehrung
* Magnetische rückwand
* Tiefe 38 mm
* Profilbreite 45 mm
* Von 1xA4 bis 12xA4 erhältlich
* Kundenspezifische Größen verfügbar
* 4mm gehärtete Glas-Flügeltür
* Mit einem oder zwei Schlössern je nach Größe
* Einschließlich 2 Schlüssel für jedes Schloss
* Einseitig
* Wandmontage
* Freistehendes optionell
* Extra Wasserabdichtung optionell

EXTRUSION: Silver color (anodized) aluminium				
ITEM CODE	CAPACITY	VISIBLE AREA	EXTERNAL SIZE (X*Y)	LOCK
SC NBS H1 V1	1 A4	250 x 340 mm	328 x 418 mm	1
SC NBS H1 V2	2 A4	250 x 660 mm	328 x 738 mm	1
SC NBS H1 V3	3 A4	250 x 980 mm	328 x 1058 mm	1
SC NBS H2 V1	2 A4	480 x 340 mm	558 x 418 mm	1
SC NBS H2 V2	4 A4	480 x 660 mm	558 x 738 mm	1
SC NBS H2 V3	6 A4	480 x 980 mm	558 x 1058 mm	1
SC NBS H3 V1	3 A4	710 x 340 mm	788 x 418 mm	2
SC NBS H3 V2	6 A4	710 x 660 mm	788 x 738 mm	2
SC NBS H3 V3	9 A4	710 x 980 mm	788 x 1058 mm	2
SC NBS H3 V4	12 A4	710 x 1300 mm	788 x 1378 mm	2
SC NBS H4 V2	8 A4	940 x 660 mm	1018 x 738 mm	2
SC NBS H4 V3	12 A4	940 x 980 mm	1018 x 1058 mm	2

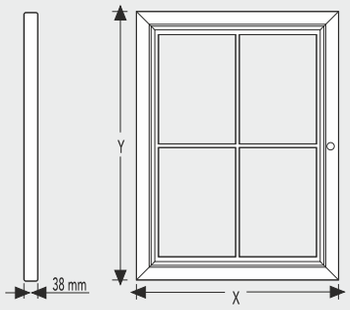

Basic Notice Board "Cork"
Basic Schaukästen "Kork"

* Designed for indoor or outdoor usage
* Silver anodised aluminium profiles
* Mitred corners
* Cork backplate
* Depth 38 mm
* Profile width 45 mm
* From 1xA4 up to 12xA4 sizes available
* Custom sizes available
* 4 mm tempered glass hinged door
* Door with one or two locks depending on size
* Including 2 keys for each lock
* Single Sided
* Wall mounting
* Freestanding optional
* Extra watersealing optional

* Design für Innen- oder Außenbereich
* Silber eloxierte Aluminiumprofile
* Ecken auf Gehrung
* Korkrückwand
* Tiefe 38 mm
* Profilbreite 45 mm
* Von 1xA4 bis 12xA4 erhältlich
* Kundenspezifische Größen verfügbar
* 4mm gehärtete Glas-Flügeltür
* Mit einem oder zwei Schlössern je nach Größe
* Einschließlich 2 Schlüssel für jedes Schloss
* Einseitig
* Wandmontage
* Freistehendes optionell
* Extra Wasserabdichtung optionell

EXTRUSION: Silver color (anodized) aluminium				
ITEM CODE	CAPACITY	VISIBLE AREA	EXTERNAL SIZE (X*Y)	LOCK
SC NBCB H1 V1	1 A4	250 x 340 mm	328 x 418 mm	1
SC NBCB H1 V2	2 A4	250 x 660 mm	328 x 738 mm	1
SC NBCB H1 V3	3 A4	250 x 980 mm	328 x 1058 mm	1
SC NBCB H2 V1	2 A4	480 x 340 mm	558 x 418 mm	1
SC NBCB H2 V2	4 A4	480 x 660 mm	558 x 738 mm	1
SC NBCB H2 V3	6 A4	480 x 980 mm	558 x 1058 mm	1
SC NBCB H3 V1	3 A4	710 x 340 mm	788 x 418 mm	2

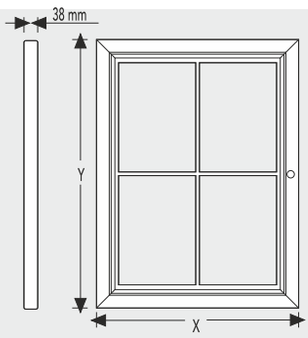

MIDI Notice Board "Magnetic"
MIDI Schaukästen "Magnetisch"

Outdoor
Außenbereich

* Designed for indoor or outdoor usage
* Silver anodised aluminium profiles
* Safety corners
* Magnetic backplate
* Depth 50 mm
* Profile width 56 mm
* From 4xA4 up to 21xA4 sizes available
* Custom sizes available
* 4 mm tempered glass hinged door
* Door with one or two locks depending on size
* Including 2 keys for each lock
* Single Sided
* Wall mounting
* Freestanding optional
* Extra watersealing optional

* Design für Innen- oder Außenbereich
* Silber eloxierte Aluminiumprofile
* Kunststoff Sicherheitsecken
* Magnetische rückwand
* Tiefe 50 mm
* Profilbreite 56 mm
* Von 4xA4 bis 21xA4 erhältlich
* Kundenspezifische Größen verfügbar
* 4mm gehärtete Glas Tür mit Gasdruckfedern
* Mit einem oder zwei Schlössern je nach Größe
* Einschließlich 2 Schlüssel für jedes Schloss
* Einseitig
* Wandmontage
* Freistehendes optionell
* Extra Wasserabdichtung optionell

EXTRUSION: Silver color (anodized) aluminium				
ITEM CODE	CAPACITY	POSTER AREA	EXTERNAL SIZE (X*Y)	LOCK
SC MDS H2 V2	4 A4	460 x 630 mm	570 x 740 mm	1
SC MDS H2 V3	6 A4	460 x 940 mm	570 x 1050 mm	2
SC MDS H3 V2	6 A4	680 x 630 mm	790 x 740 mm	2
SC MDS H3 V3	9 A4	680 x 940 mm	790 x 1050 mm	2
SC MDS H4 V2	8 A4	900 x 640 mm	1010 x 750 mm	2
SC MDS H4 V3	12 A4	880 x 940 mm	990 x 1050 mm	2
SC MDS H5 V2	10 A4	1120 x 640 mm	1230 x 750 mm	2
SC MDS H5 V3	15 A4	1120 x 940 mm	1230 x 1050 mm	2
SC MDS H6 V3	18 A4	1340 x 940 mm	1450 x 1050 mm	2
SC MDS H7 V3	21 A4	1560 x 940 mm	1670 x 1050 mm	2

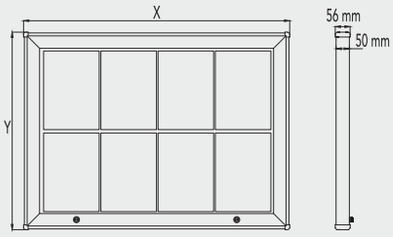

MIDI Notice Board "Cork"
MIDI Schaukästen "Kork"

* Designed for indoor or outdoor usage
* Silver anodised aluminium profiles
* Safety corners
* Cork backplate
* Depth 50 mm
* Profile width 56 mm
* From 4xA4 up to 15xA4 sizes available
* Custom sizes available
* 4 mm tempered glass hinged door
* Door with one or two locks depending on size
* Including 2 keys for each lock
* Single Sided
* Wall mounting
* Freestanding optional
* Extra watersealing optional

* Design für Innen- oder Außenbereich
* Silber eloxierte Aluminiumprofile
* Kunststoff Sicherheitsecken
* Korkrückwand
* Tiefe 50 mm
* Profilbreite 56 mm
* Von 4xA4 bis 15xA4 erhältlich
* Kundenspezifische Größen verfügbar
* 4mm gehärtete Glas Tür mit Gasdruckfedern
* Mit einem oder zwei Schlössern je nach Größe
* Einschließlich 2 Schlüssel für jedes Schloss
* Einseitig
* Wandmontage
* Freistehendes optionell
* Extra Wasserabdichtung optionell

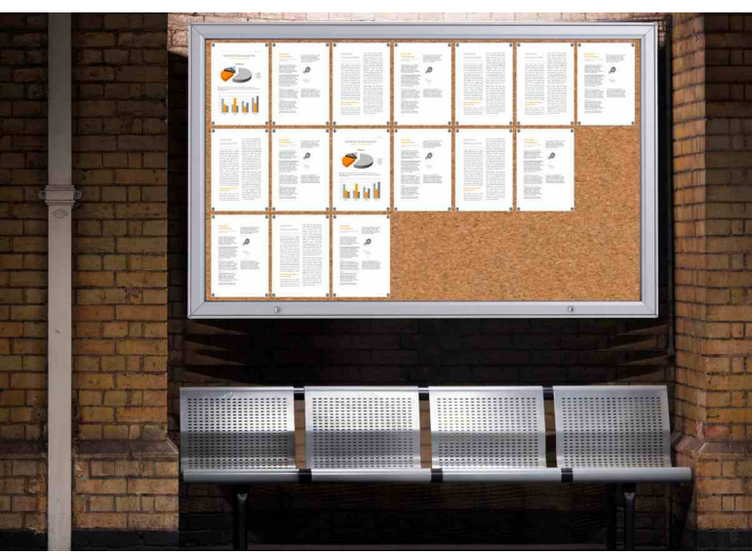

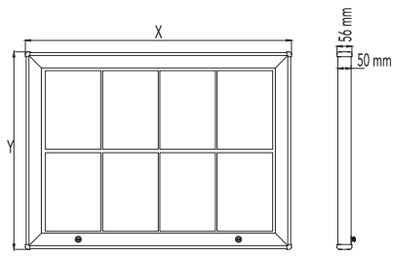

EXTRUSION: Silver color (anodized) aluminium				
ITEM CODE	CAPACITY	VISIBLE AREA	EXTERNAL SIZE (X*Y)	LOCK
SC MDCB H2 V2	4 A4	460 x 630 mm	570 x 740 mm	1
SC MDCB H2 V3	6 A4	460 x 940 mm	570 x 1050 mm	2
SC MDCB H3 V2	6 A4	680 x 630 mm	790 x 740 mm	2
SC MDCB H3 V3	9 A4	680 x 940 mm	790 x 1050 mm	2
SC MDCB H4 V2	8 A4	900 x 640 mm	1010 x 750 mm	2
SC MDCB H4 V3	12 A4	880 x 940 mm	990 x 1050 mm	2
SC MDCB H5 V2	10 A4	1120 x 640 mm	1230 x 750 mm	2
SC MDCB H5 V3	15 A4	1120 x 940 mm	1230 x 1050 mm	2

MAXI Notice Board "Magnetic"
MAXI Schaukästen "Magnetisch"

Indoor / Outdoor
Innenbereich / Außenbereich

* Designed for indoor or outdoor usage
* Silver anodised aluminium profiles
* Safety corners
* Magnetic backplate
* Depth 67 mm
* Profile width 65 mm
* From 8xA4 up to 27xA4 sizes available
* Custom sizes available
* 4 mm tempered glass hinged door
* Door with one or two locks depending on size
* Including 2 keys for each lock
* Single Sided
* Wall mounting
* Freestanding optional
* Extra watersealing optional

* Design für Innen- oder Außenbereich
* Silber eloxierte Aluminiumprofile
* Kunststoff Sicherheitsecken
* Magnetische rückwand
* Tiefe 67 mm
* Profilbreite 65 mm
* Von 8xA4 bis 27xA4 erhältlich
* Kundenspezifische Größen verfügbar
* 4mm gehärtete Glas Tür mit Gasdruckfedern
* Mit einem oder zwei Schlössern je nach Größe
* Einschließlich 2 Schlüssel für jedes Schloss
* Einseitig
* Wandmontage
* Freistehendes optionell
* Extra Wasserabdichtung optionell

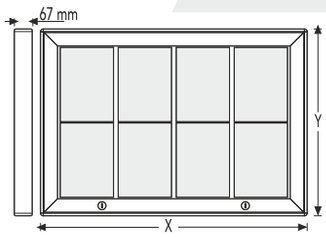

EXTRUSION: Silver color (anodized) aluminium				
ITEM CODE	CAPACITY	POSTER AREA	EXTERNAL SIZE (X*Y)	LOCK
SC MXS H3 V3	9 A4	660 x 920 mm	790 x 1050 mm	1
SC MXS H4 V2	8 A4	880 x 620 mm	1010 x 750 mm	2
SC MXS H5 V2	10 A4	1100 x 620 mm	1230 x 750 mm	2
SC MXS H4 V3	12 A4	880 x 920 mm	1010 x 1050 mm	2
SC MXS H5 V3	15 A4	1100 x 920 mm	1230 x 1050 mm	2
SC MXS H6 V3	18 A4	1320 x 920 mm	1450 x 1050 mm	2
SC MXS H7 V3	21 A4	1570 x 920 mm	1700 x 1050 mm	2
SC MXS H8 V3	24 A4	1760 x 920 mm	1890 x 1050 mm	2
SC MXS H9 V3	27 A4	1980 x 920 mm	2110 x 1050 mm	2

MAXI Notice Board "Cork"
MAXI Schaukästen "Kork"

* Designed for indoor or outdoor usage
* Silver anodised aluminium profiles
* Safety corners
* Cork backplate
* Depth 67 mm
* Profile width 65 mm
* From 8xA4 up to 15xA4 sizes available
* Custom sizes available
* 4 mm tempered glass hinged door
* Door with one or two locks depending on size
* Including 2 keys for each lock
* Single Sided
* Wall mounting
* Freestanding optional
* Extra watersealing optional

* Design für Innen- oder Außenbereich
* Silber eloxierte Aluminiumprofile
* Kunststoff Sicherheitsecken
* Korkrückwand
* Tiefe 67 mm
* Profilbreite 65 mm
* Von 8xA4 bis 15xA4 erhältlich
* Kundenspezifische Größen verfügbar
* 4mm gehärtete Glas Tür mit Gasdruckfedern
* Mit einem oder zwei Schlössern je nach Größe
* Einschließlich 2 Schlüssel für jedes Schloss
* Einseitig
* Wandmontage
* Freistehendes optionell
* Extra Wasserabdichtung optionell

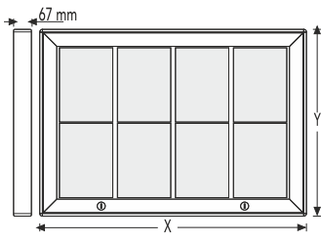

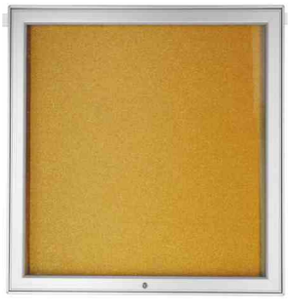

EXTRUSION: Silver color (anodized) aluminium				
ITEM CODE	CAPACITY	POSTER AREA	EXTERNAL SIZE (X*Y)	LOCK
SC MXCB H3 V3	9 A4	660 x 920 mm	790 x 1050 mm	1
SC MXCB H4 V2	8 A4	880 x 620 mm	1010 x 750 mm	2
SC MXCB H5 V2	10 A4	1100 x 620 mm	1230 x 750 mm	2
SC MXCB H4 V3	12 A4	880 x 920 mm	1010 x 1050 mm	2
SC MXCB H5 V3	15 A4	1100 x 920 mm	1230 x 1050 mm	2

Poster Board
Poster Board

Indoor / Outdoor
Innenbereich / Außenbereich

* Designed for indoor usage
* Silver anodised aluminium profiles
* Mitred corners
* Plastic clips für poster holding
* Depth 35 mm
* Profile width 46 mm
* From DINA4 up to DINA0 sizes available
* Custom sizes available
* Clear plastic lockable hinged door
* Single Sided
* Wall mounting
* LED option

** Design für Innenbereich*
** Silber eloxierte Aluminiumprofile*
** Ecken auf Gehrung*
** Kunststoffklammern als Posterhalter*
** Tiefe 35 mm*
** Profilbreite 46 mm*
** Von DINA4 bis DINA0 lieferbar*
** Kundenspezifische Größen verfügbar*
** Klare Kunststoff verschließbare Flügeltür*
** Einseitig*
** Wandmontage*
** LED optionell*

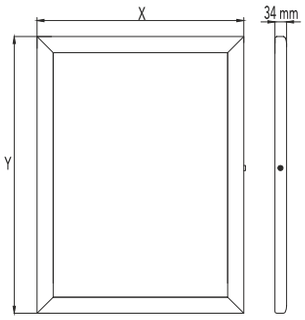

EXTRUSION: Silver color (anodized) aluminium			
ITEM CODE	POSTER AREA	EXTERNAL SIZE (X*Y)	LOCK
SC PB A3	297 x 420 mm	459 x 512 mm	1
SC PB A2	420 x 594 mm	512 x 686 mm	1
SC PB B2	500 x 700 mm	592 x 792 mm	1
SC PB A1	594 x 841 mm	686 x 933 mm	2
SC PB B1	700 x 1000 mm	792 x 1092 mm	2
SC PB A0	841 x 1189 mm	933 x 1281 mm	2

Key Box
Key Box

* Key Box is a keycabinet that offers a simple and flexible solution for keymanagement in every environment
* Key Box is available in different models and sizes to cover all needs
* Keep control of your masterkeys and issue keys with Key Cabinets
* There's a range of different sizes to hold various numbers of keys from 10 to 90
* Made from aluminium and secure glass for added office security, each cabinet is supplied with a cylinder lockand a wall fixing kit

* Key Box ist ein Schlüsselschrank, der eine einfache und flexible Lösung für das Schlüsselmanagement in jeder Umgebung bietet
* Key Box ist in verschiedenen Modellen und Größen erhältlich, um alle Bedürfnisse abzudecken
* Behalten Sie die Kontrolle über Ihre Hauptschlüssel und lösen Sie die Probleme der Schlüsselausgabe
* Es gibt eine Reihe von verschiedenen Größen, um verschiedene Schlüsselzahlen von 10 bis 90 aufzubewahren
* Gefertigt aus Aluminium und Sicherheitsglas für zusätzliche Sicherheit im Büro, wird jeder Schrank mit einem Zylinderschloss und einem Wandbefestigungsset geliefert

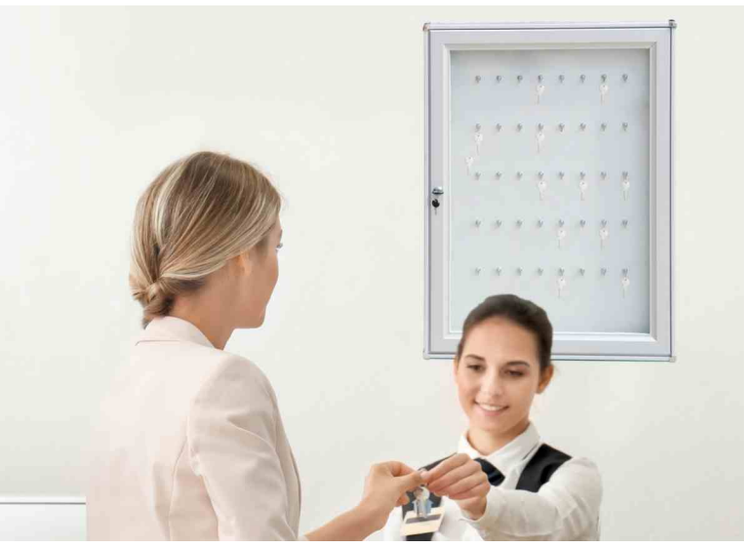

EXTRUSION: Silver color (anodized) aluminium		
ITEM CODE	KEY HOOKS	EXTERNAL SIZE
SC SLS KEY 10	10	300 x 330 mm
SC SLS KEY 15	15	300 x 460 mm
SC SLS KEY 32	32	450 x 570 mm
SC MDS KEY 50	50	570 x 740 mm
SC MDS KEY 65	65	790 x 740 mm
SC MDS KEY 70	70	570 x 1050 mm
SC MDS KEY 91	91	790 x 1050 mm

DESIGNED BY ORES, JUNE 2017 VON ORES AUSGELEGT, JUNI 2017

Ball Bearing Sliding Doors Notice Board "Magnetic"
Kugellager Schiebetüre Schaukästen "Magnetisch"

Indoor
Innenbereich

* Designed for indoor
* Silver anodised aluminium profiles
* Easy sliding doors on ball bearings
* Safety corners
* Magnetic backplate
* Depth 50 mm
* Profile width 43 mm
* 5 mm tempered glas doors
* Lock on glas door
* Including 2 keys for each lock
* From 8xA4 up to 27xA4 sizes available
* Custom sizes available
* Single Sided
* Wall mounting

** Design für Innenbereich*
** Silber eloxierte Aluminiumprofile*
** Einfache Schiebetüren auf Kugellagern*
** Kunststoff Sicherheitsecken*
** Magnetische Rückwand*
** Tiefe 50 mm*
** Profilbreite 43 mm*
** 5 mm gehärtetes Glastüre*
** Schloss auf Glastür*
** Einschließlich 2 Schlüssel*
** Von 8xA4 bis 27xA4 erhältlich*
** Kundenspezifische Größen verfügbar*
** Einseitig*
** Wandmontage*

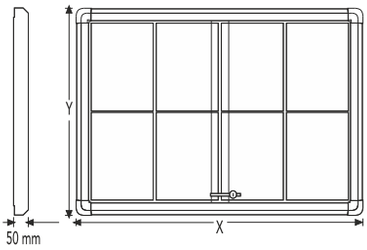

EXTRUSION: Silver color (anodized) aluminium			
ITEM CODE	CAPACITY	POSTER AREA	EXTERNAL SIZE (X*Y)
SC SDS B50 H3 V3	9 A4	660 x 920 mm	746 x 1006 mm
SC SDS B50 H4 V2	8 A4	880 x 610 mm	966 x 696 mm
SC SDS B50 H5 V2	10 A4	1100 x 610 mm	1186 x 696 mm
SC SDS B50 H4 V3	12 A4	880 x 920 mm	966 x 1006 mm
SC SDS B50 H5 V3	15 A4	1100 x 920 mm	1186 x 1006 mm
SC SDS B50 H6 V3	18 A4	1320 x 920 mm	1406 x 1006 mm
SC SDS B50 H7 V3	21 A4	1540 x 920 mm	1626 x 1006 mm
SC SDS B50 H8 V3	24 A4	1760 x 920 mm	1846 x 1006 mm
SC SDS B50 H9 V3	27 A4	1980 x 920 mm	2066 x 1006 mm

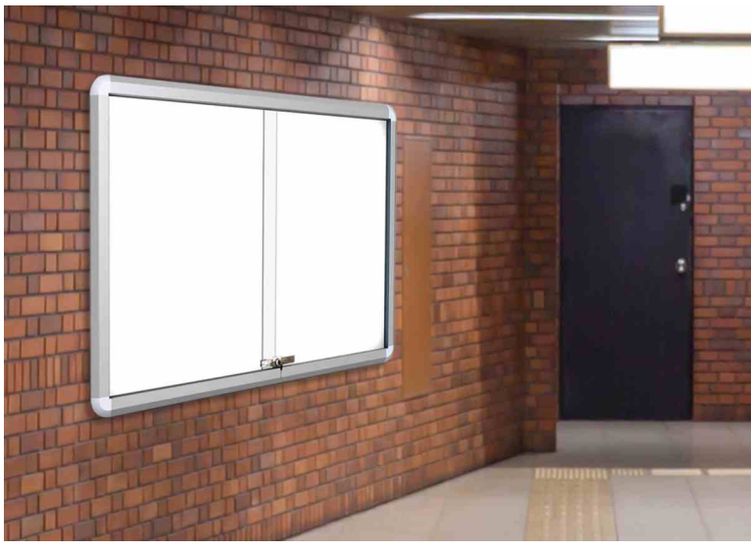

Ball Bearing Sliding Doors Notice Board "Cork"
Kugellar Schiebetüre Schaukästen "Kork"

* Designed for indoor
* Silver anodised aluminium profiles
* Easy sliding doors on ball bearings
* Safety corners
* Cork backplate
* Depth 50 mm
* Profile width 43 mm
* 5 mm tempered glas doors
* Lock on glas door
* Including 2 keys for each lock
* From 8xA4 up to 27xA4 sizes available
* Custom sizes available
* Single Sided
* Wall mounting

** Design für Innenbereich*
** Silber eloxierte Aluminiumprofile*
** Einfache Schiebetüren auf Kugellagern*
** Kunststoff Sicherheitsecken*
** Kork Rückwand*
** Tiefe 50 mm*
** Profilbreite 43 mm*
** 5 mm gehärtetes Glastüre*
** Schloss auf Glastür*
** Einschließlich 2 Schlüssel*
** Von 8xA4 bis 27xA4 erhältlich*
** Kundenspezifische Größen verfügbar*
** Einseitig*
** Wandmontage*

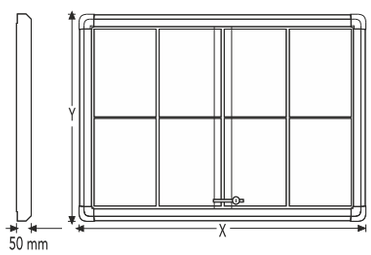

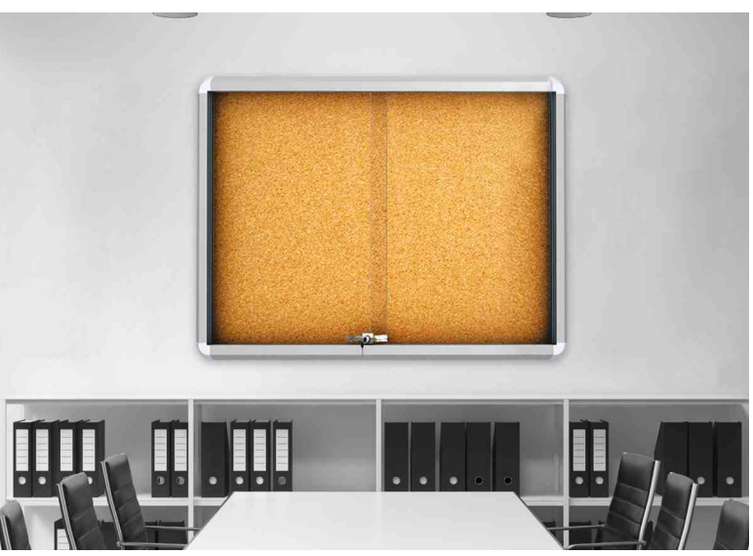

EXTRUSION: Silver color (anodized) aluminium			
ITEM CODE	CAPACITY	POSTER AREA	EXTERNAL SIZE (X*Y)
SC SDCB B50 H3 V3	9 A4	660 x 920 mm	746 x 1006 mm
SC SDCB B50 H4 V2	8 A4	880 x 610 mm	966 x 696 mm
SC SDCB B50 H5 V2	10 A4	1100 x 610 mm	1186 x 696 mm
SC SDCB B50 H4 V3	12 A4	880 x 920 mm	966 x 1006 mm
SC SDCB B50 H5 V3	15 A4	1100 x 920 mm	1186 x 1006 mm
SC SDCB B50 H6 V3	18 A4	1320 x 920 mm	1406 x 1006 mm
SC SDCB B50 H7 V3	21 A4	1540 x 920 mm	1626 x 1006 mm
SC SDCB B50 H8 V3	24 A4	1760 x 920 mm	1846 x 1006 mm
SC SDCB B50 H9 V3	27 A4	1980 x 920 mm	2066 x 1006 mm

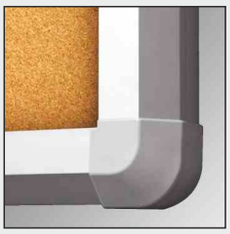

MIDI Sliding Doors Notice Board "Magnetic"
MIDI Schiebetüre Schaukästen "Magnetisch"

Indoor
Innenbereich

* Designed for indoor
* Silver anodised aluminium profiles
* Easy sliding doors on rollers
* Safety corners
* Magnetic backplate
* Depth 20 mm
* 5 mm tempered glas doors
* Lock on body profiles
* Including 2 keys for each lock
* From 8xA4 up to 27xA4 sizes available
* Custom sizes available
* Single Sided
* Wall mounting

** Design für Innenbereich*
** Silber eloxierte Aluminiumprofile*
** Einfache Schiebetüren auf Rädern*
** Kunststoff Sicherheitsecken*
** Magnetische Rückwand*
** Tiefe 20 mm*
** 5 mm gehärtetes Glastüre*
** Schloss auf Profil*
** Einschließlich 2 Schlüssel*
** Von 8xA4 bis 27xA4 erhältlich*
** Kundenspezifische Größen verfügbar*
** Einseitig*
** Wandmontage*

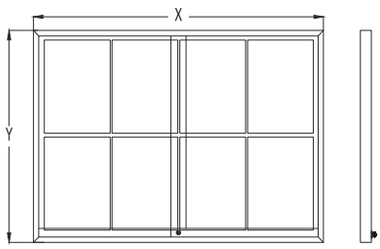

EXTRUSION: Silver color (anodized) aluminium				
ITEM CODE		CAPACITY	POSTER AREA	EXTERNAL SIZE (X*Y)
MITRED CORNER	ROUND CORNER			
SC SDS 35G H3 V3	SC SDS 35R H3 V3	9 A4	670 x 952 mm	710 x 998 mm
SC SDS 35G H4 V2	SC SDS 35R H4 V2	8 A4	892 x 644 mm	930 x 690 mm
SC SDS 35G H5 V2	SC SDS 35R H5 V2	10 A4	1112 x 644 mm	1150 x 690 mm
SC SDS 35G H4 V3	SC SDS 35R H4 V3	12 A4	892 x 952 mm	930 x 998 mm
SC SDS 35G H5 V3	SC SDS 35R H5 V3	15 A4	1112 x 952 mm	1150 x 998 mm
SC SDS 35G H6 V3	SC SDS 35R H6 V3	18 A4	1322 x 952 mm	1370 x 998 mm
SC SDS 35G H7 V3	SC SDS 35R H7 V3	21 A4	1552 x 952 mm	1590 x 998 mm
SC SDS 35G H8 V3	SC SDS 35R H8 V3	24 A4	1772 x 952 mm	1810 x 998 mm
SC SDS 35G H9 V3	SC SDS 35R H9 V3	27 A4	1994 x 952 mm	2032 x 998 mm

MIDI Sliding Doors Notice Board "Cork"
MIDI Schiebetüre Schaukästen "Kork"

* Designed for indoor
* Silver anodised aluminium profiles
* Easy sliding doors on rollers
* Safety corners
* Cork backplate
* Depth 20 mm
* 5 mm tempered glas doors
* Lock on body profiles
* Including 2 keys for each lock
* From 8xA4 up to 27xA4 sizes available
* Custom sizes available
* Single Sided
* Wall mounting

** Design für Innenbereich*
** Silber eloxierte Aluminiumprofile*
** Einfache Schiebetüren auf Rädern*
** Kunststoff Sicherheitsecken*
** Kork Rückwand*
** Tiefe 20 mm*
** 5 mm gehärtetes Glastüre*
** Schloss auf Profil*
** Einschließlich 2 Schlüssel*
** Von 8xA4 bis 27xA4 erhältlich*
** Kundenspezifische Größen verfügbar*
** Einseitig*
** Wandmontage*

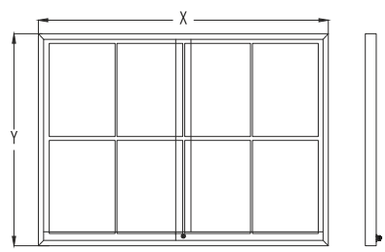

EXTRUSION: Silver color (anodized) aluminium				
ITEM CODE		CAPACITY	POSTER AREA	EXTERNAL SIZE (X*Y)
MITRED CORNER	ROUND CORNER			
SC SDCB 35G H3 V3	SC SDCB 35R H3 V3	9 A4	670 x 952 mm	710 x 998 mm
SC SDCB 35G H4 V2	SC SDCB 35R H4 V2	8 A4	892 x 644 mm	930 x 690 mm
SC SDCB 35G H5 V2	SC SDCB 35R H5 V2	10 A4	1112 x 644 mm	1150 x 690 mm
SC SDCB 35G H4 V3	SC SDCB 35R H4 V3	12 A4	892 x 952 mm	930 x 998 mm
SC SDCB 35G H5 V3	SC SDCB 35R H5 V3	15 A4	1112 x 952 mm	1150 x 998 mm
SC SDCB 35G H6 V3	SC SDCB 35R H6 V3	18 A4	1322 x 952 mm	1370 x 998 mm
SC SDCB 35G H7 V3	SC SDCB 35R H7 V3	21 A4	1552 x 952 mm	1590 x 998 mm
SC SDCB 35G H8 V3	SC SDCB 35R H8 V3	24 A4	1772 x 952 mm	1810 x 998 mm
SC SDCB 35G H9 V3	SC SDCB 35R H9 V3	27 A4	1994 x 952 mm	2032 x 998 mm

MAXI Roller Sliding Doors Notice Board "Magnetic"
MAXI Schiebetüre Schaukästen "Magnetisch"

Indoor
Innenbereich

* Designed for indoor
* Silver anodised aluminium profiles
* Easy sliding doors on rollers
* Safety corners
* Magnetic backplate
* Depth 50 mm
* 5 mm tempered glas doors
* Lock on glas door
* Including 2 keys for each lock
* From 8xA4 up to 27xA4 sizes available
* Custom sizes available
* Single Sided
* Wall mounting

** Design für Innenbereich*
** Silber eloxierte Aluminiumprofile*
** Einfache Schiebetüren auf Rädern*
** Kunststoff Sicherheitsecken*
** Magnetische Rückwand*
** Tiefe 50 mm*
** 5 mm gehärtetes Glastüre*
** Schloss auf Glastür*
** Einschließlich 2 Schlüssel*
** Von 8xA4 bis 27xA4 erhältlich*
** Kundenspezifische Größen verfügbar*
** Einseitig*
** Wandmontage*

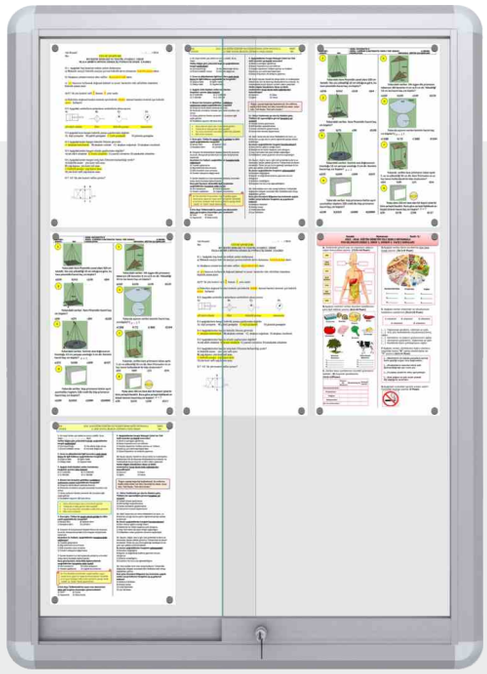

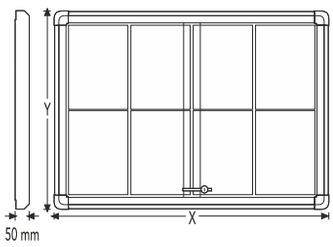

EXTRUSION: Silver color (anodized) aluminium			
ITEM CODE	CAPACITY	POSTER AREA	EXTERNAL SIZE (X*Y)
SC SDS R50 H3 V3	9 A4	660 x 960 mm	750 x 1050 mm
SC SDS R50 H4 V2	8 A4	880 x 650 mm	970 x 740 mm
SC SDS R50 H5 V2	10 A4	1100 x 650 mm	1190 x 740 mm
SC SDS R50 H4 V3	12 A4	880 x 960 mm	970 x 1050 mm
SC SDS R50 H5 V3	15 A4	1100 x 960 mm	1190 x 1050 mm
SC SDS R50 H6 V3	18 A4	1320 x 960 mm	1410 x 1050 mm
SC SDS R50 H7 V3	21 A4	1540 x 960 mm	1630 x 1050 mm
SC SDS R50 H8 V3	24 A4	1760 x 960 mm	1850 x 1050 mm
SC SDS R50 H9 V3	27 A4	1980 x 996 mm	2070 x 1050 mm

MAXI Roller Sliding Doors Notice Board "Cork"
MAXI Schiebetüre Schaukästen "Kork"

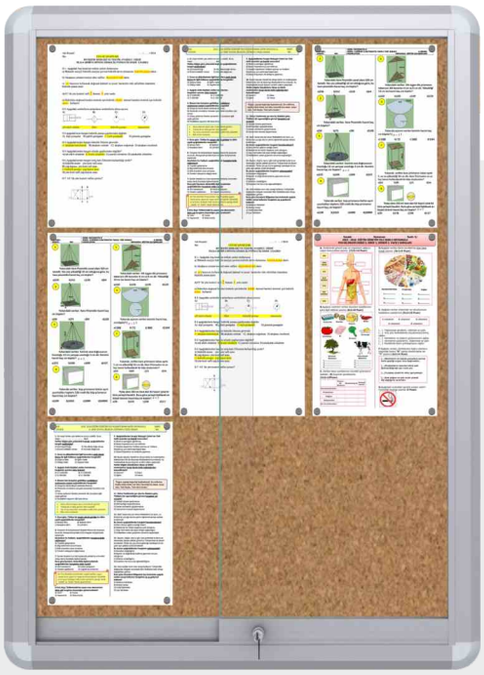

* Designed for indoor
* Silver anodised aluminium profiles
* Easy sliding doors on rollers
* Safety corners
* Cork backplate
* Depth 50 mm
* 5 mm tempered glas doors
* Lock on glas door
* Including 2 keys for each lock
* From 8xA4 up to 27xA4 sizes available
* Custom sizes available
* Single Sided
* Wall mounting

** Design für Innenbereich*
** Silber eloxierte Aluminiumprofile*
** Einfache Schiebetüren auf Rädern*
** Kunststoff Sicherheitsecken*
** Kork Rückwand*
** Tiefe 50 mm*
** 5 mm gehärtetes Glastüre*
** Schloss auf Glastür*
** Einschließlich 2 Schlüssel*
** Von 8xA4 bis 27xA4 erhältlich*
** Kundenspezifische Größen verfügbar*
** Einseitig*
** Wandmontage*

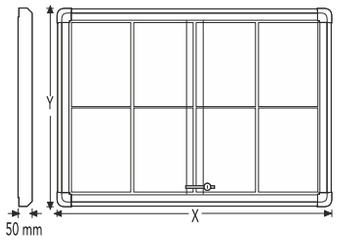

EXTRUSION: Silver color (anodized) aluminium			
ITEM CODE	CAPACITY	POSTER AREA	EXTERNAL SIZE (X*Y)
SC SDCB R50 H3 V3	9 A4	660 x 960 mm	750 x 1050 mm
SC SDCB R50 H4 V2	8 A4	880 x 650 mm	970 x 740 mm
SC SDCB R50 H5 V2	10 A4	1100 x 650 mm	1190 x 740 mm
SC SDCB R50 H4 V3	12 A4	880 x 960 mm	970 x 1050 mm
SC SDCB R50 H5 V3	15 A4	1100 x 960 mm	1190 x 1050 mm
SC SDCB R50 H6 V3	18 A4	1320 x 960 mm	1410 x 1050 mm
SC SDCB R50 H7 V3	21 A4	1540 x 960 mm	1630 x 1050 mm
SC SDCB R50 H8 V3	24 A4	1760 x 960 mm	1850 x 1050 mm
SC SDCB R50 H9 V3	27 A4	1980 x 996 mm	2070 x 1050 mm

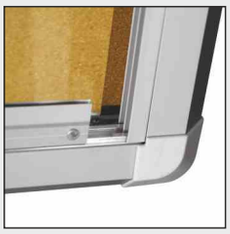

Notice Board "T Foot"
Schaukästen "T Fuss"

Indoor
Innenbereich

* Designed for indoor usage
* Freestanding
* Silver anodised aluminium profiles
* Magnetic or cork backplate options
* Depth 38 mm
* Profile width 45 mm
* Custom sizes available
* 4 mm tempered glass
* Including 2 keys for each lock
* Single Sided
* Double Sided option

** Design für Innenbereich*
** Freistehendes Design*
** Silber eloxierte Aluminiumprofile*
** Magnetische oder Korkrückwand Optionen*
** Tiefe 38 mm*
** Profilbreite 45 mm*
** Kundenspezifische Größen verfügbar*
** 4 mm gehärtete Glas*
** Einschließlich 2 Schlüssel für jedes Schloss*
** Einseitig*
** Doppelseitig optionell*

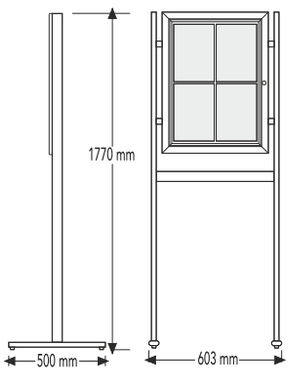

EXTRUSION: Silver color (anodized) aluminium				
Magnetic - *Magnetisch*				
ITEM CODE	CAPACITY	POSTER AREA	EXTERNAL SIZE	LOCK
PS NBS H2 V2	4 A4	480 x 660 mm	580 x 760 mm	1
PS NBS H2 V3	6 A4	480 x 980 mm	580 x 1080 mm	1
Cork - *Kork*				
ITEM CODE	CAPACITY	POSTER AREA	EXTERNAL SIZE	LOCK
PS NBCB H2 V2	4 A4	480 x 660 mm	580 x 760 mm	1
PS NBCB H2 V3	6 A4	480 x 980 mm	580 x 1080 mm	1

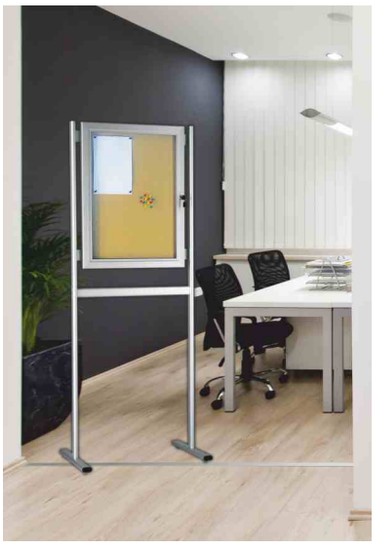

*Optional

Notice Board "Dynamic"
Schaukästen "Dynamisch"

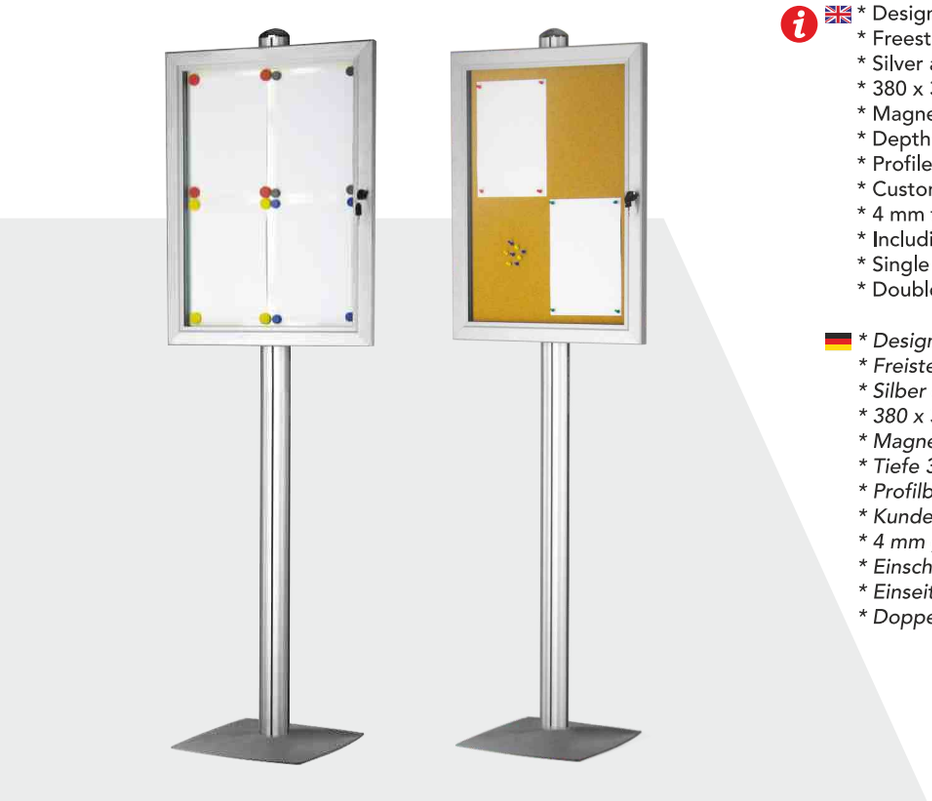

* Designed for indoor usage
* Freestanding
* Silver anodised aluminium profiles
* 380 x 380 mm steel base plate
* Magnetic or cork backplate options
* Depth 38 mm
* Profile width 45 mm
* Custom sizes available
* 4 mm tempered glass
* Including 2 keys for each lock
* Single Sided
* Double Sided option

** Design für Innenbereich*
** Freistehendes Design*
** Silber eloxierte Aluminiumprofile*
** 380 x 380 mm stahl Bodenplatte*
** Magnetische oder Korkrückwand Optionen*
** Tiefe 38 mm*
** Profilbreite 45 mm*
** Kundenspezifische Größen verfügbar*
** 4 mm gehärtete Glas*
** Einschließlich 2 Schlüssel für jedes Schloss*
** Einseitig*
** Doppelseitig optionell*

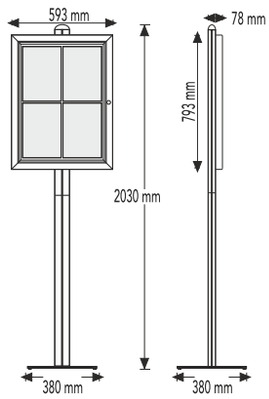

EXTRUSION: Silver color (anodized) aluminium				
Magnetic - *Magnetisch*				
ITEM CODE	CAPACITY	POSTER AREA	EXTERNAL SIZE	LOCK
DS NBS H2 V2	4 A4	480 x 660 mm	580 x 760 mm	1
DS NBS H2 V3	6 A4	480 x 980 mm	580 x 1080 mm	1
Cork - *Kork*				
ITEM CODE	CAPACITY	POSTER AREA	EXTERNAL SIZE	LOCK
DS NBCB H2 V2	4 A4	480 x 660 mm	580 x 760 mm	1
DS NBCB H2 V3	6 A4	480 x 980 mm	580 x 1080 mm	1

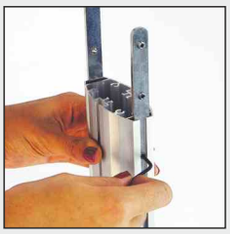
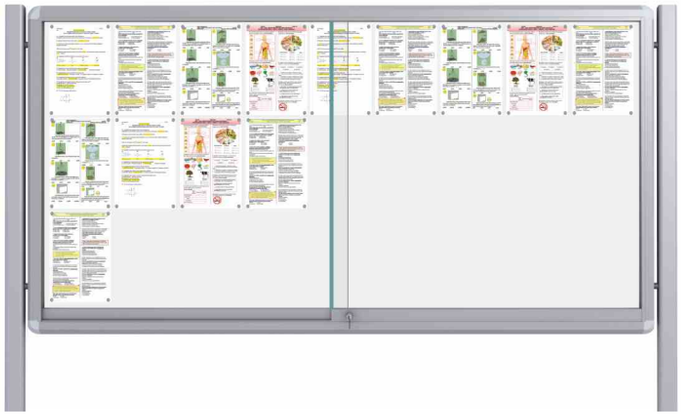
Different body profile options
Standprofil Variante